Atomis

architectural lighting

GENERAL
INDEX

RECESSED MODULES

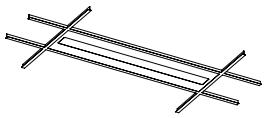

Fusion-M 300x1200
Fusion-M 300x1500
12

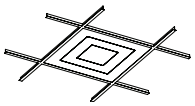

Fusion-M 600x600 square
Fusion-MR 600x600 round
Fusion-ML 600x600 line
14

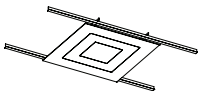

Fusion-CG 600x600
16

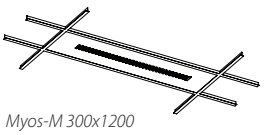

Myos-M 300x1200
18

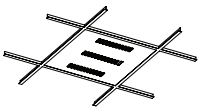

Myos-M 600x600
20

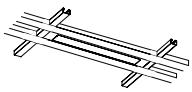

Open ceiling structure
Fusion-Grill
22

BANDRASTER CEILING LUMINAIRES

Fusion-B
36

Fusion-BM
38

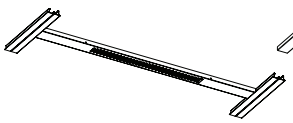

Myos-B
40

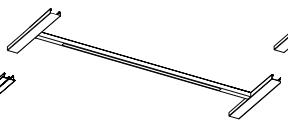

Lightscape-B prismatic
42

Lightscape-B optic ***44***

CLIMATE CEILING LUMINAIRES

Fusion-K climate
64

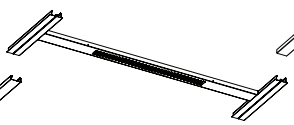

Myos-K climate
66

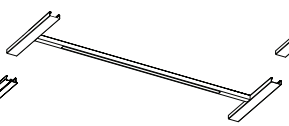

Lightscape-K prismatic
68

Lightscape-K optic
70

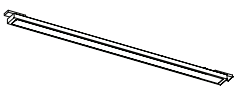

Fusion -EKP
72

Myos-EKP
74

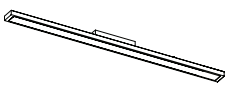

Open ceiling structure
Fusion-SAPP microprismatic
76

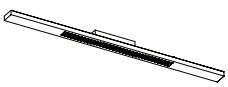

Open ceiling structure
Myos-SAPP
78

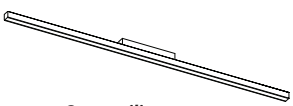

Open ceiling structure
Vectura-SAPP prismatic
80

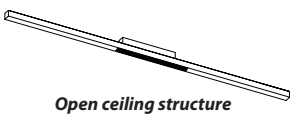

Open ceiling structure
Vectura-SAPP optic
82

RECESSED DOWNLIGHTS | SPOTLIGHTS | SURFACE MOUNTED
TRACK SPOTS | PENDANTS SEE NEXT PAGE >>

GENERAL
INDEX

RECESSED DOWNLIGHTS

Meson pro 190
Meson pro 190 Tunable white
110

Meson Pro colour metallized
112

Meson round 190 matt satinized
Meson round 190 specular satinized
114

Meson round 190 matt prismatic
Meson round 190 specular prismatic
116

Meson refit pro
Meson refit pro Tunable white
Meson refit matt satinized
118

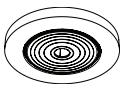

Meson round 100 downlight fresnellens
Meson round 100 downlight fresnellens flat trim
120

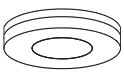

Moonglow 100
122

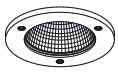

Meson round 160
124

Meson round 220 aqua
126

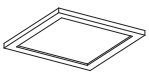

Meson square 180 satinized
Meson square 180 prismatic
Meson square 180 Tunable white
Meson square 180 cardanic
128

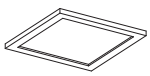

Meson square 120 satinized
Meson square 120 prismatic
Meson square 120 wallwasher
130

Meson refit pro elliptics
132

SPOTLIGHTS

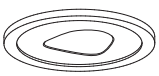

Meson round 190 wallwasher
152

Meson round 190 directable spot
154

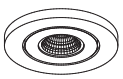

Meson round 100
Meson round 100 flat trim
156

Meson square 180 cardanic
Meson square 180 multiple
158/160

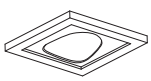

Meson square 120 wallwasher
Meson square 120 multiple
162/164

SURFACE MOUNTED

Fusion-C 180x1200
180

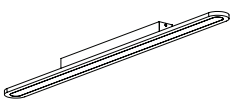

Corona lineair 1200
182

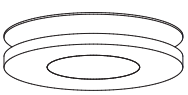

Moonglow white
Moonglow black
Moonglow high output
184

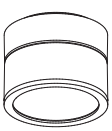

Meson pro 190-C
186

SURFACE MOUNTED

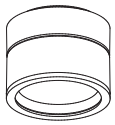

Meson round 190-C matt satinized
Meson round 190-C specular satinized
188

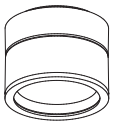

Meson round 190-C matt prismatic
Meson round 190-C specular prismatic
190

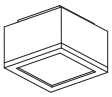

Meson square 120-C satinized
Meson square 120-C prismatic
192

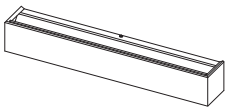

Zender 300
Zender 600
194

TRACK LUMINAIRES

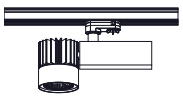

Mitron track spot
208

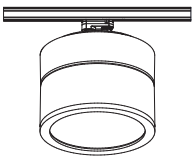

Meson Pro 190-C downlight with
3-phase adapter
210

Fusion-Track 80x1200 white
Fusion-Track 80x1200 black
212

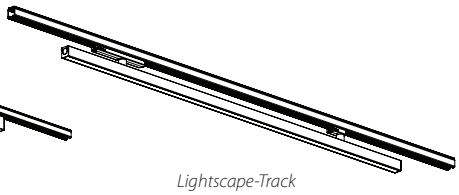

Lightscape-Track
214

PENDANTS

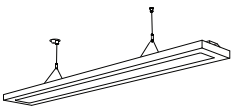

Fusion-S 80x1200
226

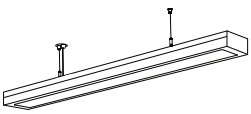

Fusion-S 180x1200
228

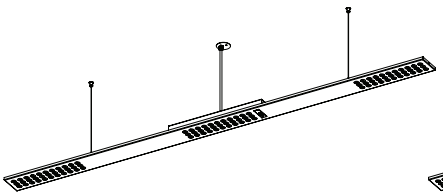

Myos-S1 90x1710
230

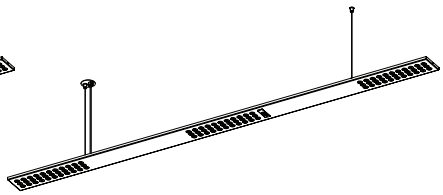

Myos-S2 90x1710-
232

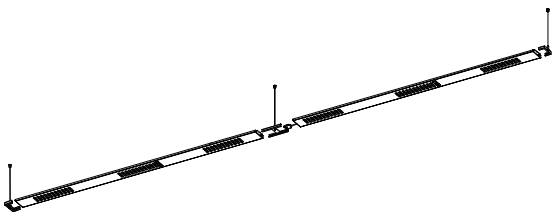

Myos Multiple pendant
234

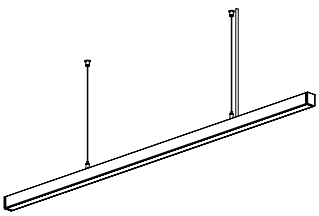

Lightscape-S prismatic 1500
236

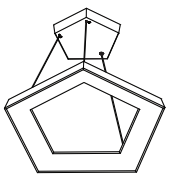

Pentagon
238

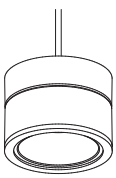

Meson Pro 190-S
240

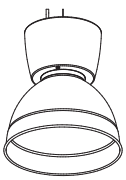

Zen alu
zen prisma
242

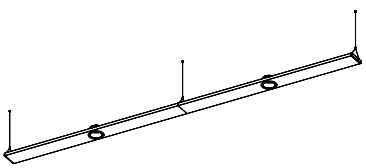

Atomis luminaire suspension system
244

LEGENDA
253

Participant

As a participant of the Dutch Green Building Council (DGBC), Atomis architectural lighting has a mission to improve sustainability, quality, energy consumption and lighting comfort (human well-being) in buildings. As a Dutch producer of architectural lighting, we would like to inspire you with our design language, lighting technology, energy-saving and sustainable product characteristics. Sustainable lighting makes our environment more beautiful and valuable, with which we live and work efficiently and comfortably. Atomis can actively contribute and advise you on your BREEAM projects.

Als participant van de Nederlandse Green Building Council (DGBC) heeft Atomis architectural lighting een missie om de duurzaamheid, kwaliteit, energieverbruik en lichtcomfort (human well-being) in gebouwen te verbeteren. Als Nederlandse producent van architecturale verlichting willen wij u graag inspireren met onze designtaal, lichttechniek, energiebesparende en duurzame producteigenschappen. Duurzame verlichting maakt onze omgeving mooier en waardevoller, waarmee we efficiënt en comfortabel leven, wonen en werken. Atomis kan actief bijdragen en u adviseren bij uw BREEAM projecten.

ASICS | office | Hoofddorp NL
Designed in partnership with CBRE, RED Company and Power House Company, Project leader: Dirk Jan Schaap, the Power House | Structural engineering: IMD Raadgevende Ingenieurs | Installation engineering: Deerns | Contractors: Roodenburg, Pleijsier bouw | Climate Ceilings: Interalu Nederland | Lighting control: bGrid product: Fusion-SAPP Climate | photography: Atomis

INTRODUCTION

Atomis architectural lighting has been founded in 1991, and has become a supplier of innovative and durable products for the professional lighting market. Currently, Atomis has developed a complete and innovative range of durable LED luminaires, with which we have realised a great number of appealing projects in- and outside of Europe. Atomis has her own team of designers, product engineers and lighting specialists. All of our luminaires have been developed in-house, and the production and assembly mainly takes place in the Netherlands.

In addition to the extensive product portfolio, Atomis is also your supplier for custom luminaires that are integrated in, for example, bandraster and climate ceilings. Various options for plenum extraction, integration of smart sensors, fitting pieces and shortening models are among the standard options. Almost all our inlay luminaires are available as custom work and are produced to order in the Netherlands. The philosophy and approach of Atomis, is focused on continues improving our product designs, lighting designs and our customer approach. Characteristic for Atomis is our distinctive design, superior lighting experience and the energy-saving and durable product properties. We can provide you with a solid light advice and a complete substantiated lighting design.

Atomis architectural lighting *is opgericht in 1991 en is uitgegroeid tot een leverancier van innovatieve en duurzame producten voor de professionele verlichtingsmarkt. Inmiddels is er door Atomis een compleet en vernieuwend programma aan duurzame LED armaturen ontwikkeld waarmee een groot aantal aansprekende projecten in binnen- en buitenland gerealiseerd zijn. Atomis heeft een eigen team van designers, product engineers en lichtadviseurs. Al onze armaturen worden in eigen huis ontwikkeld en de productie en assemblage vindt hoofdzakelijk in Nederland plaats.*

Naast het uitgebreide productportfolio is Atomis tevens uw leverancier voor maatwerkarmaturen die worden geïntegreerd in o.a. bandraster- en klimaatplafonds. Diverse opties voor plenum afzuiging, integratie van slimme sensoren, passtukken en inkortmodellen behoren daarbij tot de standaard mogelijkheden. Nagenoeg al onze inlegarmaturen zijn als maatwerk leverbaar en worden klant-order geproduceerd in Nederland.
De filosofie en aanpak van Atomis is gericht op het continu verbeteren van onze productontwerpen, licht-ontwerpen en onze klantbenaderingen. Kenmerkend voor Atomis is het onderscheidend design, superieure lichtbeleving en de energiebesparende en duurzame producteigenschappen. U kunt bij ons terecht voor een gedegen lichtadvies en een compleet onderbouwd lichtplan.

Atomis, Januari 2021

RECESSED MODULES
INDEX

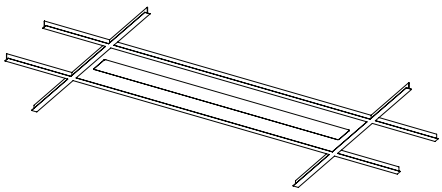

Fusion-M 300x1200
Fusion-M 300x1500
12

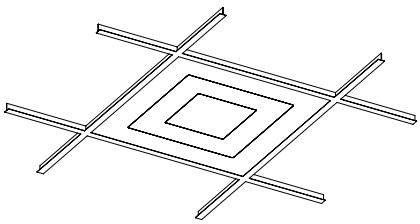

Fusion-M 600x600 square
Fusion-MR 600x600 round
Fusion-ML 600x600 line
14

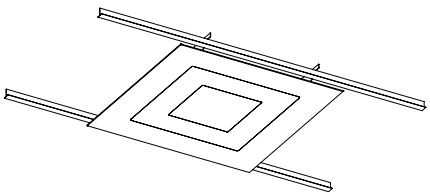

Fusion-CG 600x600 square
16

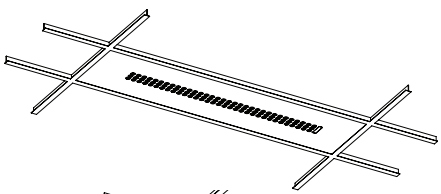

Myos-M 300x1200
18

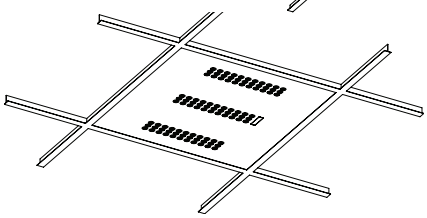

Myos-M 600x600
20

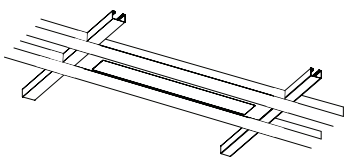

Open ceiling structure
Fusion-Grill luminaire
22

Genmab | Office building | Utrecht | architect: Cepezed
consultancy: DWA energie en installatie advies | photography: Atomis

RECESSED MODULES

Atomis developed a series of recessed modules as an alternative with LEDs for T8 and T5 fluorescent luminaires. The range Fusion has now already been proven successful in many applications both from the perspective of the use of energy as well as design aesthetics and lighting comfort. In addition to Fusion we have now designed Myos, a new line of luminaires based on a concept of an array of mid-power LEDs each one equipped with an individual lens.
Both lines are available for modular false ceilings, climate ceilings, bandraster ceilings as surface mounted luminaires and pendant luminaires. We are flexible in manufacturing the programs on customers demand. For all modules we offer a multifunctional light management system with light and presence sensors for intelligent energy saving solutions in office applications. Hereby, energy savings up to 80% over conventional lighting solutions can be realized. We feel that both Fusion and Myos will offer ideal lighting solutions for many applications in the years to come.

Atomis ontwikkelde een reeks modules als alternatief met LEDs voor T8 en T5 fluorescentiearmaturen.
De serie Fusion is zeer succesvol toegepast in diverse projecten, waarbij het ging om de energiebesparing, de vormgeving en het verlichtingscomfort. Een aanvulling op het Fusion programma is de serie Myos, een nieuwe lijn armaturen gebaseerd op het concept van een reeks mid-power LED's, waarbij elke LED voorzien is van een individuele lens. Beide programma's zijn beschikbaar voor modulaire systeemplafonds, klimaatplafonds, bandrasterplafonds, maar ook als opbouw- en pendelarmatuur. We zijn flexibel in het produceren van de programma's op klantspecificatie.
Voor alle modules bieden we een multifunctioneel lichtregelsysteem met licht- en aanwezigheidsdetectie voor een intelligente oplossing voor energiebesparing in kantooromgeving. Hierdoor zijn besparingen mogelijk tot 80% ten opzichte van conventionele verlichting. Wij zijn van mening dat zowel Fusion als Myos ideale verlichtingsoplossingen bieden voor veel projecten in de komende jaren.

Crow | office | Ede, NL | installer: Kronenburggroup Nieuwegein | product: Fusion-Grill | photography: Atomis

FUSION-M

FUSION-M 300x1200
FUSION-M 300x1500

Fusion-M is a range of LED luminaires with modular sizes for use in false ceilings. The recessed modules are developed as an alternative for T8 and T5 fluorescent luminaires to apply in both refurbishment and new building projects. LED lighting provides advantages like excellent dimming, long lifecycle and maintenance free use. With the use of an ambient light sensor energy savings up to 85% can be achieved.

The luminaires are made of a light weight composite panel material consisting of two layers of painted aluminium skin with a thermoplastic core in between. The material has excellent thermal and fire rated values, acoustic isolation and is extremely flat.

The luminaires are manufactured and assembled in the Netherlands. As a result of the unique production process custom luminaire sizes are available on demand, as well as fixtures including air extraction openings. For the light emitting surface we offer an opal diffuser for architectural appearance (UGR<22) or a lowglare microprismatic lens (UGR<19). As a result the luminaires are highly suitable for the use in offices, schools and care centres.

Fusion-M Tunable White
Fusion-M Tunable White features a new and innovative way to create any colour tone from comfortable warm white of 2700K to a clear pure white of 6500K. Depending on the application the user can adjust the colour temperature of the illumination in order to stimulate the human behaviour or well-being in retail, schools, offices, health or elderly care. In retail areas – food or fashion – colour temperature can be controlled depending of the product that is illuminated, the products' colour, the season or time of the day.

Fusion-M *is een reeks led-armaturen met modulaire maatvoeringen voor toepassing in systeemplafonds. De inlegmodules zijn ontwikkeld als alternatief voor T8 en T5 fluorescentiearmaturen in renovatie- en nieuwbouw projecten. Daarbij komen alle voordelen van ledverlichting waaronder de uitstekende dimbaarheid, lange levensduur en het onderhoudsvrije karakter. Met de beschikbare daglichtregeling is een totale energiebesparing tot zelfs 85% mogelijk.*

De armaturen zijn gemaakt van lichtgewicht composiet paneelmateriaal, bestaande uit twee buitenlagen gecoat aluminium met daartussen een kunststof kern. Het materiaal is in hoge mate brandvertragend, akoestisch dempend en extreem vlak. De armaturen worden volledig in Nederland gefabriceerd en geassembleerd. Door het unieke productieproces zijn andere breedte- en lengtematen van de armaturen op aanvraag mogelijk en zijn de armaturen geschikt te maken voor plenumafzuiging.

Als afscherming kan gekozen worden voor een egaal verlichte opalen diffuser voor architecturale

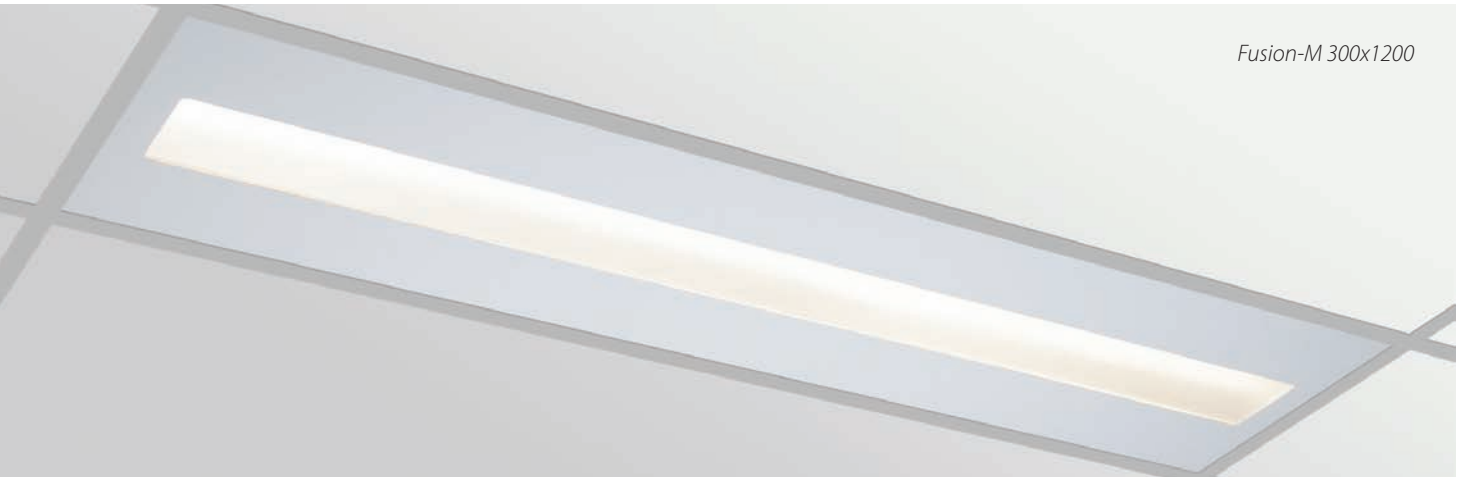

Fusion-M 300x1200

Fixture with air extraction openings

FUSION-M

THE SPECIFICATION SHEET OF
THIS PRODUCT IS AVAILABLE ON
OUR WEBSITE: **WWW.ATOMIS.NL**

toepassing (UGR<22) of voor een micro-prismatische lens met een lage oppervlakteluminantie (UGR<19). De armaturen zijn hierdoor uitermate geschikt voor toepassingen in bijvoorbeeld kantooromgevingen, scholen en zorginstellingen.

Fusion-M Tunable White

Fusion-M Tunable White biedt een nieuwe en innovatieve manier om elke lichtkleur te realiseren van comfortabel warm wit 2700K tot helder puur wit van 6500K. Afhankelijk van het project kan de gebruiker de kleurtemperatuur van de verlichting instellen om daarmee het menselijk gedrag of welbehagen op een positieve manier te beïnvloeden in projecten als retail, scholen, kantoren of (ouderen)zorg. In verkoopruimtes,zoals food of fashion, kan de kleurtemperatuur worden geregeld afhankelijk van het product dat wordt verlicht, de kleur van het product, het seizoen of de tijd van de dag.

Design: Philip Feenstra, 2013

Nifterlake College | School | Maarssen, NL
installation: Van Barneveld B.V. | product: Fusion-M 300x1500
photography: Atomis

Fusion-M 300x1200

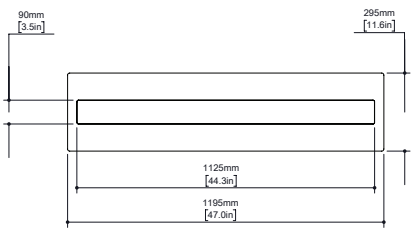

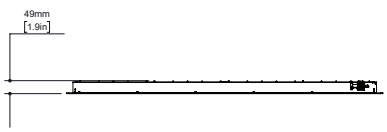

UGR
19

Fusion-M 300x1500

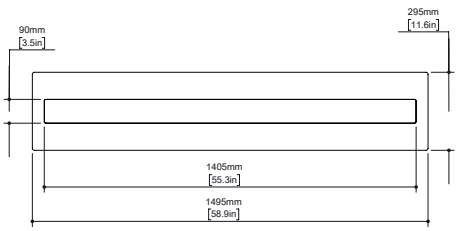

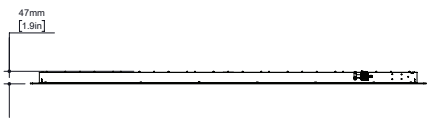

UGR
19

Fusion-M 300x1200 Tunable White

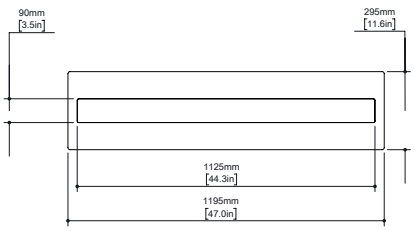

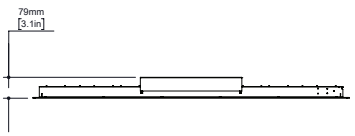

Fusion-M 300x1500 Tunable White

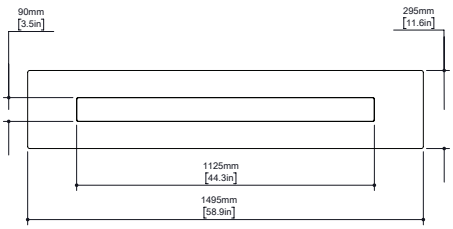

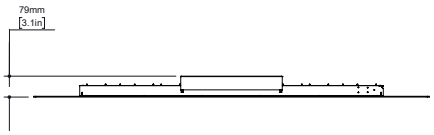

FUSION-M | MR | ML

FUSION-M 600x600 SQUARE
FUSION-MR 600x600 ROUND
FUSION-ML 600x600 LINE

Fusion-M is a range of LED luminaires with modular sizes for use in false ceilings. The recessed modules are developed as an alternative for T8 and T5 fluorescent luminaires to apply in both refurbishment and new building projects. LED lighting provides advantages like excellent dimming, long lifecycle and maintenance free use. With the use of an ambient light sensor energy savings up to 85% can be achieved. The luminaires are made of a light weight composite panel material consisting of two layers of painted aluminium skin with a thermoplastic core in between. The material has excellent thermal and fire rated values, acoustic isolation and is extremely flat. The luminaires are manufactured and assembled in the Netherlands. As a result of the unique production process custom luminaire sizes are available on demand, as well as fixtures including air extraction openings. For the light emitting surface we offer an opal diffuser for architectural appearance (UGR<22) or a lowglare microprismatic lens (UGR<19). As a result the luminaires are highly suitable for the use in offices, schools and care centres.

Fusion-M *is een reeks led-armaturen met modulaire maatvoeringen voor toepassing in systeemplafonds. De inlegmodules zijn ontwikkeld als alternatief voor T8 en T5 fluorescentiearmaturen in renovatie- en nieuwbouw projecten. Daarbij komen alle voordelen van ledverlichting waaronder de uitstekende dimbaarheid, lange levensduur en het onderhoudsvrije karakter. Met de beschikbare daglichtregeling is een totale energiebesparing tot zelfs 85% mogelijk. De armaturen zijn gemaakt van lichtgewicht composiet paneelmateriaal, bestaande uit twee buitenlagen gecoat aluminium met daartussen een kunststof kern. Het materiaal is in hoge mate brandvertragend,akoestisch dempend en extreem vlak. De armaturen worden volledig in Nederland gefabriceerd en geassembleerd. Door het unieke productieproces zijn andere breedte- en lengtematen van de armaturen op aanvraag mogelijk en zijn de armaturen geschikt te maken voor plenumafzuiging.*

Als afscherming kan gekozen worden voor een egaal verlichte opalen diffuser voor architecturale toepassing (UGR<22) of voor een micro-prismatische lens met een lage oppervlakteluminantie (UGR<19). De armaturen zijn hierdoor uitermate geschikt voor toepassingen in bijvoorbeeld kantooromgevingen, scholen en zorginstellingen.

Design: Philip Feenstra, 2013

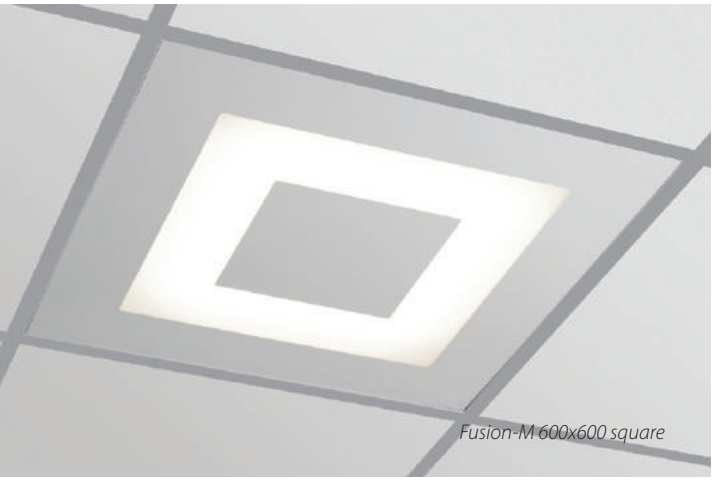

Fusion-M 600x600 square

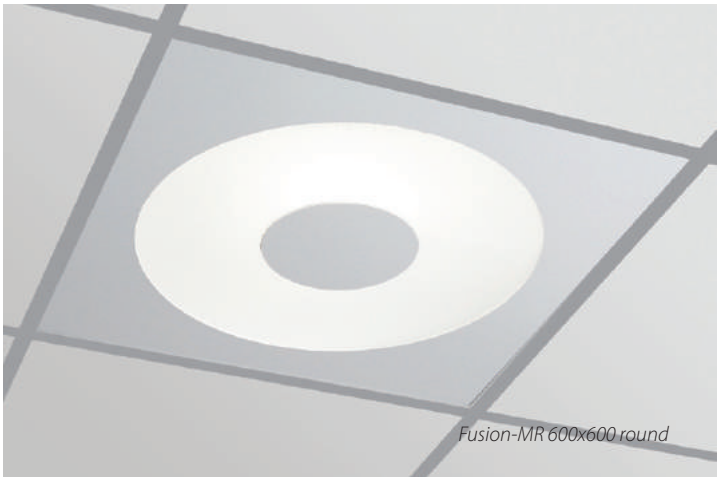

Fusion-MR 600x600 round

Fusion-ML 600x600 Line

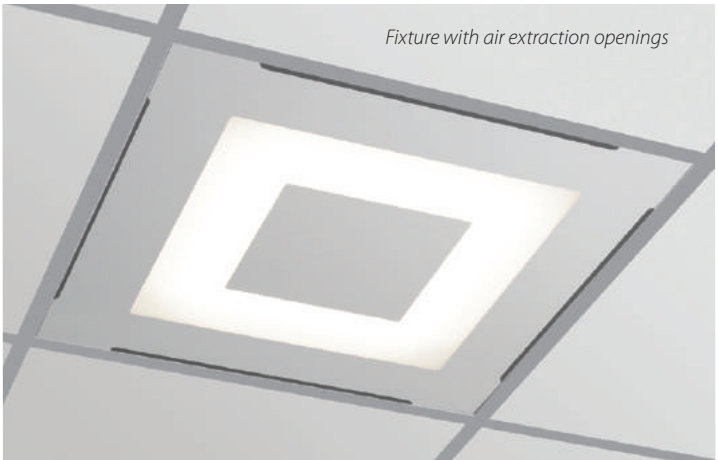

Fixture with air extraction openings

FUSION-M | MR | ML

THE SPECIFICATION SHEET OF
THIS PRODUCT IS AVAILABLE ON
OUR WEBSITE: **WWW.ATOMIS.NL**

Fusion-M 600x600 square

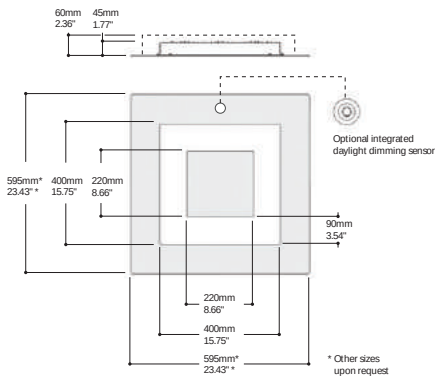

UGR
19

Fusion-MR 600x600 round

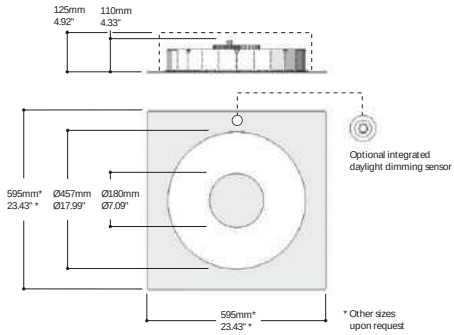

UGR
19

Fusion-ML 600x600 Line

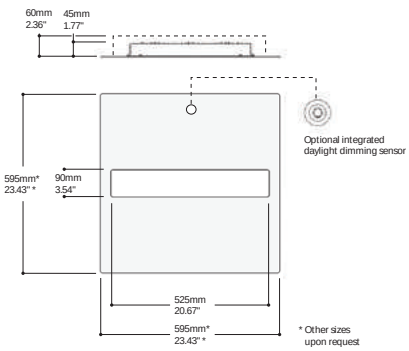

UGR
19

FUSION-CG

FUSION-CG 600x600 SQUARE CONCEILED GRID LUMINAIRE

Fusion-CG is a luminaire with modular sizes for use in conceiled grid ceilings. The recessed modules are developed to fit the conceiled grid ceilings technology to apply in both refurbishment and new building projects. LED lighting provides advantages like excellent dimming, long lifecycle and maintenance free use. With the use of an ambient light sensor energy savings up to 85% can be achieved

Fusion-CG *is een reeks led-armaturen met modulaire maatvoeringen voor toepassing in plafonds met een verdekt ophangsysteem. De inlegmodules zijn ontwikkeld om gemonteerd te worden in een plafonds met verdekte ophangsystemen in renovatie- en nieuwbouwprojecten. Daarbij komen alle voordelen van ledverlichting waaronder de uitstekende dimbaarheid, lange levensduur en het onderhoudsvrije karakter. Met de beschikbare daglichtregeling is een totale energiebesparing tot zelfs 85% mogelijk.*

Design: Philip Feenstra 2016

Keukenhof | office | Lisse, NL
consultancy: Clemens Lichtadvies
installation: Schulte & Lestraden
product: Fusion-CG 600x600
photography Atomis

FUSION-CG

THE SPECIFICATION SHEET OF
THIS PRODUCT IS AVAILABLE ON
OUR WEBSITE: **WWW.ATOMIS.NL**

Fusion-CG 600x600 square

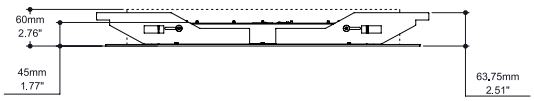

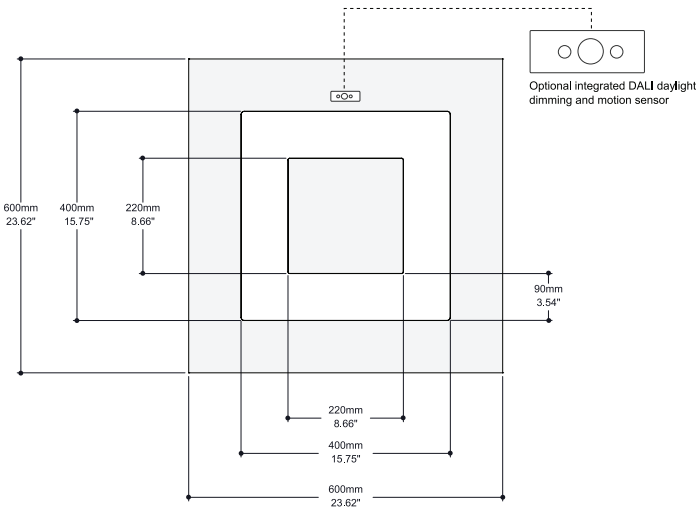

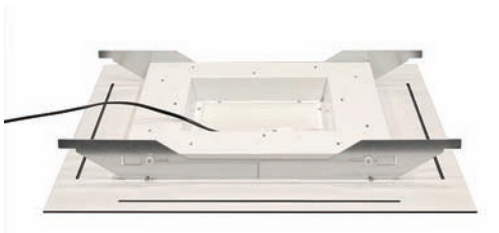

UGR
19

MYOS-M

MYOS-M 300x1200 WHITE MULTIOPTIC

Myos-M is a range of innovative recessed luminaires for lay-in suspended grid ceilings with mid power LED modules using Multioptic® lens technology. The optical system contains a lens array of 99 mid power LEDs behind a decorative aperture mask. Each LED is equipped with an individual secondary lens providing a superb light distribution. The housing is made of steel which is finished with a matte RAL9016 structure powder coating.

The Multioptic® lens technology produces exceptionally <UGR19 glare free light that illuminates offices, schools, training rooms, sales area's and corridors with excellent energy efficiency in full compliance with the relevant standards. Atomis has developed these luminaires with a shallow recess depth of 25mm only to provide excellent light solutions in areas with limited installation space. Myos is the efficient ambient lighting solution as an alternative to T5 fluorescent lighting - even in refurbishment and renovation projects.

Daylight-dependent regulation and presence-dependent light control with DALI interface enables even more efficient use of energy. A sensor combining these functions can be mounted into the luminaires.

Versions with plenum air extraction vents are available. A pattern of 12 round holes - in the same grid as the LED lenses - on both sides of the fixture allows air to be extracted from the room.

***Myos** is een reeks innovatieve plafond-inlegarmaturen voor systeemplafonds met mid power LED-modules voorzien van Multioptic® lenstechnologie. Het optische systeem bestaat uit een patroon van 99 mid power LEDs geplaatst achter een decoratief afschermingsmasker. Elke LED is voorzien van een individuele secundaire lens welke voorziet in een optimale lichtverdeling. De behuizing is vervaardigd van staal met een finish van matte RAL9016 structuur poeder coating.*

De Multioptic® lenstechnologie produceert <UGR19 verblindings-vrij licht dat kantoren, scholen, verkoopruimtes en gangen verlicht met een uitstekende energie-efficiëntie en volledige overeenstemming met de geldende normen. Atomis heeft deze armaturen ontwikkeld met een geringe inbouwdiepte van 25 mm om mogelijkheden te bieden in situaties met beperkte inbouwruimte. Myos is dé efficiënte algemene licht-oplossingen als alternatief voor T5 fluorescentieverlichting in nieuwbouw- en renovatieprojecten.

Daglicht-afhankelijke lichtregeling en aanwezigheid-detectie met DALI-interface maakt een nog efficiënter gebruik van energie mogelijk. Een sensor met een combinatie van deze functies kan worden gemonteerd in de armaturen.

Versies met plenum afzuiging zijn eveneens leverbaar. Een patroon van 12 ronde gaten – in hetzelfde grid als de LED lenzen - aan beide zijden van het armatuur maakt een effectieve plenum afzuiging van lucht uit de ruimte mogelijk

Design: Philip Feenstra, 2016

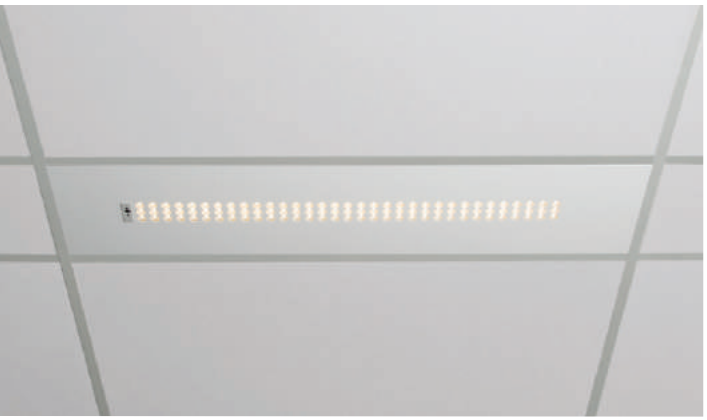

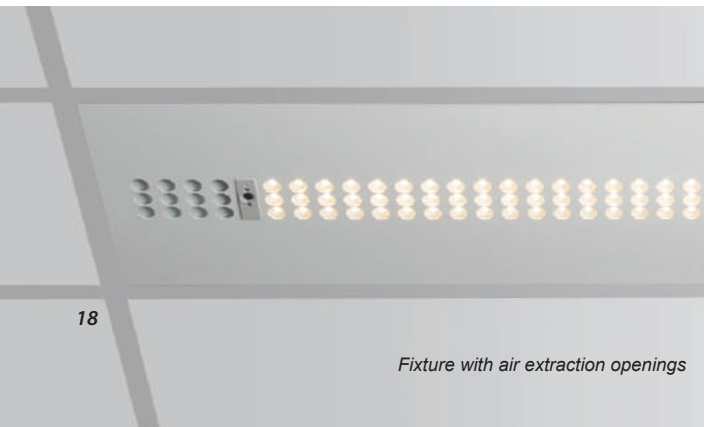

Fixture with air extraction openings

MYOS-M

THE SPECIFICATION SHEET OF
THIS PRODUCT IS AVAILABLE ON
OUR WEBSITE: **WWW.ATOMIS.NL**

Myos-M 300x1200 white multioptic

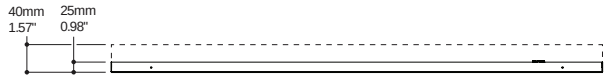

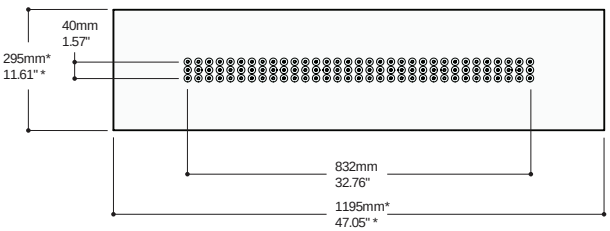

*other sizes upon request

UGR
19

MYOS-M

MYOS-M 600X600 WHITE MULTIOPTIC

MYOS-M

THE SPECIFICATION SHEET OF
THIS PRODUCT IS AVAILABLE ON
OUR WEBSITE: **WWW.ATOMIS.NL**

Myos-M is a range of innovative recessed luminaires for lay-in suspended grid ceilings with mid power LED modules using Multioptic® lens technology. The optical system contains a lens array of 99 mid power LEDs behind a decorative aperture mask. Each LED is equipped with an individual secondary lens providing a superb light distribution. The housing is made of steel which is finished with a matte RAL9016 structure powder coating.

The Multioptic® lens technology produces exceptionally <UGR19 glare free light that illuminates offices, schools, training rooms, sales area's and corridors with excellent energy efficiency in full compliance with the relevant standards. Atomis has developed these luminaires with a shallow recess depth of 25 mm only to provide excellent light solutions in areas with limited installation space. Myos is the efficient ambient lighting solution as an alternative to T5 fluorescent lighting - even in refurbishment and renovation projects.

Daylight-dependent regulation and presence dependent light control with DALI interface enables even more efficient use of energy. A sensor combining these functions can be mounted into the luminaires. Versions with plenum air extraction vents are available. A pattern of 18 round holes - in the same grid as the LED lenses - on both sides of the fixture allows air to be extracted from the room.

Myos is een reeks innovatieve plafond-inlegarmaturen voor systeemplafonds met mid power LED-modules voorzien van Multioptic® lenstechnologie. Het optische systeem bestaat uit een patroon van 99 mid power LEDs geplaatst achter een decoratief afschermingsmasker. Elke LED is voorzien van een individuele secundaire lens welke voorziet in een optimale lichtverdeling. De behuizing is vervaardigd van staal met een finish van matte RAL9016 structuur poedercoating.

De Multioptic® lenstechnologie produceert <UGR19 verblindings-vrij licht dat kantoren, scholen, verkoopruimtes en gangen verlicht met een uitstekende energie-efficiëntie en volledige overeenstemming met de geldende normen. Atomis heeft deze armaturen ontwikkeld met een geringe inbouwdiepte van 25 mm om mogelijkheden te bieden in situaties met beperkte inbouwruimte. Myos is dé efficiënte algemene lichtoplossingen als alternatief voor T5 fluorescentieverlichting in nieuwbouw- en renovatieprojecten.

Daglichtafhankelijke lichtregeling en aanwezigheiddetectie met DALI-interface maakt een nog efficiënter gebruik van energie mogelijk. Een sensor met een combinatie van deze functies kan worden gemonteerd in de armaturen. Versies met plenum afzuiging zijn eveneens leverbaar. Een patroon van 18 ronde gaten – in hetzelfde grid als de LED lenzen - aan beide zijden van het armatuur maakt een effectieve plenum afzuiging van lucht uit de ruimte mogelijk.

Design: Philip Feenstra, 2016

Myos-M 600x600 white multioptic

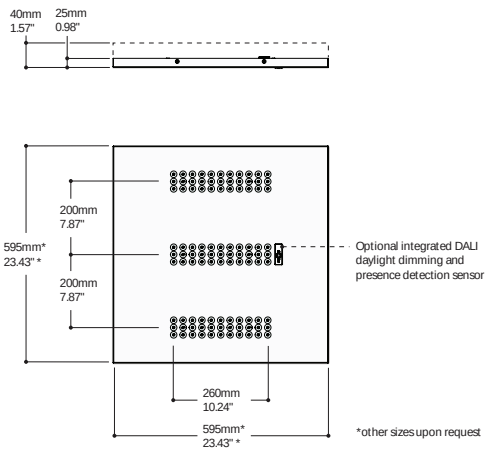

UGR
19

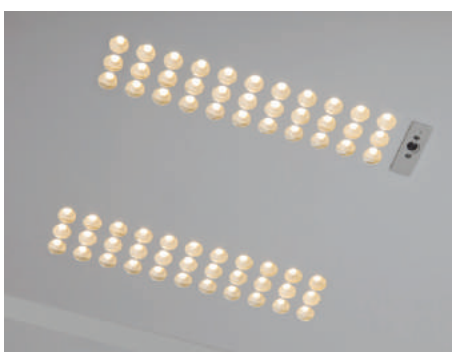

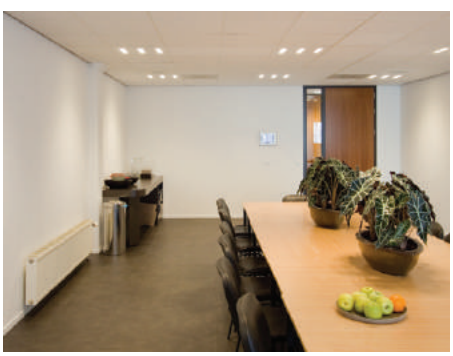

FUSION-GRILL

FUSION-GRILL CEILING LUMINAIRE

The Fusion-Grill Ceiling Luminaire is a compact luminaire and is developed to be placed into grill ceilings. This luminaire is available in different sizes (width and length) with a mat finish to properly fit into different types of grill ceilings in the market. Due to the integrated driver and the compact design of this luminaire it is easy to place the luminaire while the space behind the ceiling remains accessible for other installations and applications.

De Fusion-Grill Ceiling Luminaire *is een compact armatuur wat ontwikkeld is voor lamellen- en roosterplafonds. Het slanke armatuur is in gangbare afmetingen (breedte en lengte) beschikbaar zodat het altijd integreert in het lamellenplafond. Hierdoor is de Fusion-Grill Ceiling Luminaire geschikt voor diverse types lamellenplafonds. Met een geïntegreerde driver en standaard aansluiting is het armatuur makkelijk te plaatsen en blijft de open ruimte achter het plafond bereikbaar ten behoeve van andere achterliggende installaties .*

FUSION-GRILL

THE SPECIFICATION SHEET OF
THIS PRODUCT IS AVAILABLE ON
OUR WEBSITE: **WWW.ATOMIS.NL**

Fusion-Grill Ceiling Luminaire

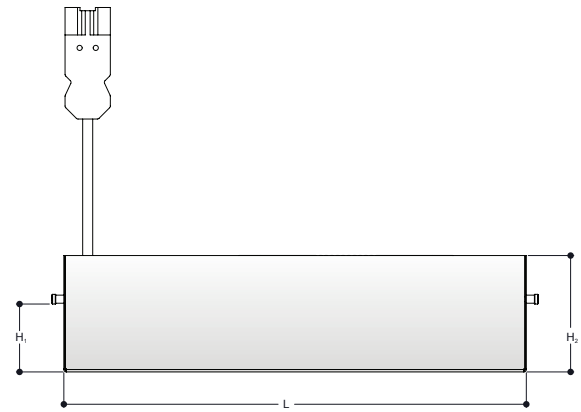

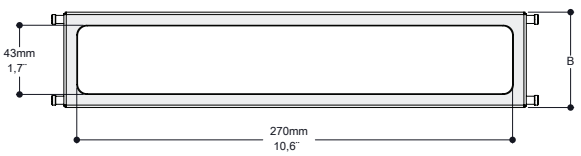

UGR
19

CRH | office | Amsterdam, NL | installation: Klik Electrotechniek
product: Fusion-Grill luminaire | photography: Atomis

Above: *Tandartspraktijk Prakken | office | Emmen, NL | product: Fusion-M 600x600 square | photography: Atomis*

Left: *Dunea Scheveningen | office | Scheveningen, NL | architect: Zenber interieurarchitectuur*
consultancy: Valstar Simonis | installation: Pruisken Elektrotechniek | product: Fusion-MR 600x600 round | photography Atomis

CRH | office | Amsterdam, NL | installation: Klik Electrotechniek | product: Fusion-Grill luminaire | photography: Atomis

CRH | office | Amsterdam, NL | installation: Klik Electrotechniek | product: Fusion-Grill luminaire | photography: Atomis

Koole | office | Vijfhuizen, NL | product: Fusion-M 600x600 square | photography: Atomis

WORLD
WHISKY
INDEX

World Whiskey Index | Office | Sassenheim, NL | consultancy: Clemens lichtadvies | product: Fusion-M 600x600 square | photography: Atomis

BANDRASTER CEILING LUMINAIRES INDEX

Fusion-B
36

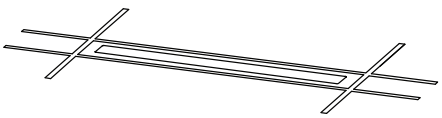

Fusion-BM
38

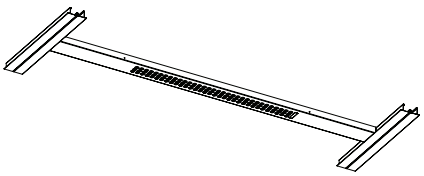

Myos-B
40

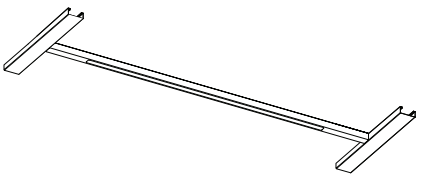

Lightscape-B prismatic
42

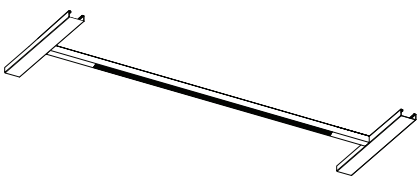

Lightscape-B optic
44

ThenThirty Atos Benelux & The Nordics | office building Amstelveen Velserbroek, NL | Architect: OeverZaaier architectuur en stedebouw Consultancy: Herman de Groot, Amersfoort | Installer: Lomans, Amersfoort | product: Fusion-B 300x1500 | photography: Atomis

BANDRASTER CEILING LUMINAIRES

BANDRASTER CEILING LUMINAIRES:
With product lines like Fusion, Myos Multioptic® and Lightscape, Atomis offers high-quality lighting solutions for almost all Bandraster ceilings. Customization is the standard, to ensure that the luminaires fit seamlessly into the chosen ceiling, the luminaires are completely custom manufactured. Both the engineering as the production of the luminaires are based in the Netherlands. This offers many advantages for speed, and the high standard of quality which we guarantee. The light comfort is guaranteed by the high-quality materials and optics,which are glare-free ‘(UGR<19).

BANDRASTER ARMATUREN:
Met de productlijnen Fusion, Myos Multioptic® en Lightscape biedt Atomis hoogwaardige verlichtingsoplossingen voor nagenoeg alle bandraster plafondsystemen. Maatwerk is de standaard, en om ervoor te zorgen dat de armaturen naadloos aansluiten bij het gekozen plafond worden deze armaturen geheel klant-order gefabriceerd. Zowel de engineering als de productie van deze armaturen vinden geheel in Nederland plaats. Dit biedt namelijk veel voordelen voor de doorloopsnelheid en de hoge kwaliteitsstandaard welke wij garanderen. Het lichtcomfort is gegarandeerd door hoogwaardig materiaalgebruik en optieken welke verblindingsvrij zijn (UGR<19).

Cascadeplein Rijksvastgoed | office | Groningen, NL | Advisor: HVM Den Bosch | Installation: Homij technische installaties Groningen
product: Atomis Fusion-BM | photography: Atomis

FUSION-B

FUSION-B 100X1720 BANDRASTER FIXTURE
FUSION-B 184X1720 BANDRASTER FIXTURE

Fixture with air extraction openings

Fusion-B is a LED luminaire for use in bandraster ceilings. The recessed modules are developed as an alternative for T8 and T5 fluorescent luminaires to apply in both refurbishment and new building projects. LED lighting provides advantages like excellent dimming, long lifecycle and maintenance free use. With the use of an ambient light sensor energy savings up to 85% can be achieved.

The luminaires are made of a light weight composite panel material consisting of two layers of painted aluminium skin with a thermoplastic core in between. The material has excellent thermal and fire rated values, acoustic isolation and is extremely flat.
The luminaires are manufactured and assembled in the Netherlands. As a result of the unique production process custom luminaire sizes are available on demand, as well as fixtures including air extraction openings. Fusion-B is equipped with a low-glare microprismatic lens (UGR<19). As a result the luminaires are highly suitable for the use in offices, schools and care centres.

Fusion-B Tunable White
Fusion-B Tunable White features a new and innovative way to create any colour tone from comfortable warm white of 2700K to a clear pure white of 6500K. Depending on the application the user can adjust the colour temperature of the illumination in order to stimulate the human behaviour or well-being in retail, schools, offices, health or elderly care. In retail areas – food or fashion – colour temperature can be controlled depending of the product that is illuminated, the products' colour, the season or time of the day.

TenThirty Atos Benelux & The Nordics | Office building Amstelveen | architect: OeverZaaijer architectuur en stedebouw consultancy: Herman de Groot, Amersfoort | installer: Lomans, Amersfoort | product: Fusion-B 300x1500 | photography: Atomis

FUSION-B

THE SPECIFICATION SHEET OF
THIS PRODUCT IS AVAILABLE ON
OUR WEBSITE: WWW.ATOMIS.NL

***Fusion-B** is een led-armatuur voor specifieke toepassing in bandrasterplafonds. De inlegmodules zijn ontwikkeld als alternatief voor T8 en T5 fluorescentiearmaturen in renovatie- en nieuwbouw projecten. Daarbij komen alle voordelen van ledverlichting waaronder de uitstekende dimbaarheid, lange levensduur en het onderhoudsvrije karakter. Met de beschikbare daglichtregeling is een totale energiebesparing tot zelfs 85% mogelijk.*

De armaturen zijn gemaakt van lichtgewicht composiet paneelmateriaal, bestaande uit twee buitenlagen gecoat aluminium met daartussen een kunststof kern. Het materiaal is in hoge mate brandvertragend, akoestisch dempend en extreem vlak. De armaturen worden volledig in Nederland gefabriceerd en geassembleerd. Door het unieke productieproces zijn andere breedte- en lengtematen van de armaturen op aanvraag mogelijk en zijn de armaturen geschikt te maken voor plenumafzuiging. Fusion-B is uitgerust met een micro-prismatische lens met een lage oppervlakteluminantie (UGR<19). De armaturen zijn hierdoor uitermate geschikt voor toepassingen in bijvoorbeeld kantooromgevingen, scholen en zorginstellingen.

Fusion-B Tunable White

Fusion-B Tunable White biedt een nieuwe en innovatieve manier om elke lichtkleur te realiseren van comfortabel warm wit 2700K tot helder puur wit van 6500K. Afhankelijk van het project kan de gebruiker de kleurtemperatuur van de verlichting instellen om daarmee het menselijk gedrag of welbehagen op een positieve manier te beïnvloeden in projecten als retail, scholen, kantoren of (ouderen) zorg. In verkoopruimtes, zoals food of fashion, kan de kleurtemperatuur worden geregeld afhankelijk van het product dat wordt verlicht, de kleur van het poduct, het seizoen of de tijd van de dag.

Design: Philip Feenstra, 2013

UGR
19

Fusion-B 100x1720 bandraster fixture

Fusion-B 100x1720 4s

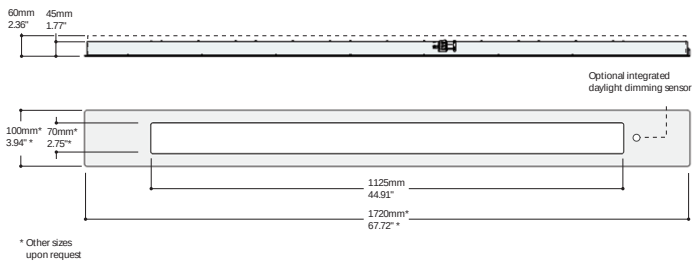

Fusion-B 100x1720 5s

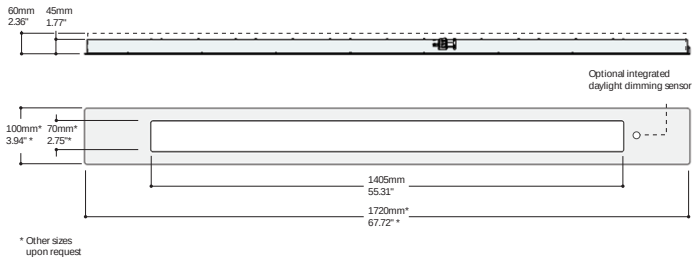

Fusion-B 184x1720 bandraster fixture

Fusion-B 184x1720 4s

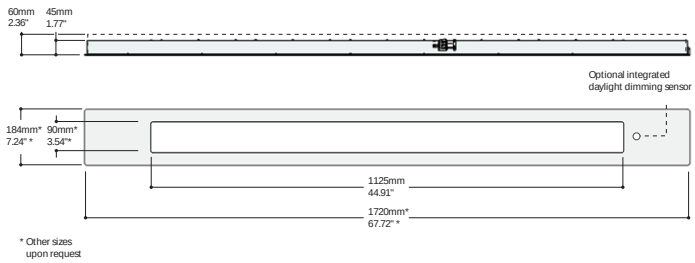

Fusion-B 184x1720 5s

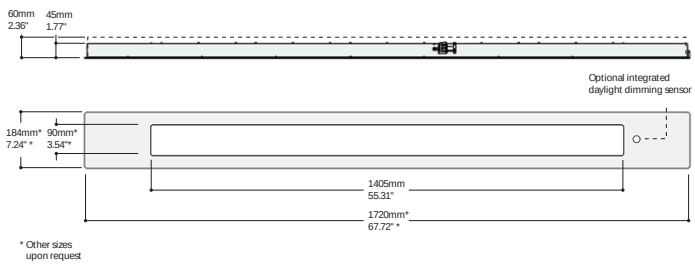

FUSION-BM

FUSION-BM 100X1720
FUSION-BM 184X1720

BANDRASTER CEILING LUMINAIRES

Fusion-BM is a modular LED fixture made of steel for specific application in bandraster ceilings. The insert modules have been developed as an alternative to T8 and T5 fluorescent luminaires in renovation and new construction projects. Fusion-BM is equipped with a micro-prismatic lens optic with a low surface luminance (UGR <19). This makes the luminaires ideal for applications in, for example, office environments, schools and healthcare institutions.

Fusion-BM is available in two standard widths of 100 and 184 mm, with a length of 1720 mm. Due to the modular construction of the luminaires, other widths and lengths are easily possible, and the exact desired dimension, mounting method and color of the luminaire project can be specifically produced.
The luminaires can be provided with air extraction slots for plenum extraction on request. A version with integrated daylight dimming sensor, Tunable White or Casambi bluetooth is available. The luminaires are entirely manufactured and assembled in the Netherlands.

***Fusion-BM** is een modulair led-armatuur vervaardigd uit staal voor specifieke toepassing in bandrasterplafonds. De inlegmodules zijn ontwikkeld als alternatief voor T8 en T5 fluorescentiearmaturen in renovatie- en nieuwbouw projecten. Fusion-BM is uitgerust met een micro-prismatische lens optiek met een lage oppervlakteluminantie (UGR<19). De armaturen zijn hierdoor uitermate geschikt voor toepassingen in bijvoorbeeld kantooromgevingen, scholen en zorginstellingen.*

***Fusion-BM** is beschikbaar in twee standaard breedtes van 100 en 184mm, met een lengte van 1720mm. Door de modulaire opbouw van de armaturen zijn andere breedte- en lengtematen eenvoudig mogelijk, en kan de exact gewenste bemating, montagewijze en kleur van het armatuur project specifiek geproduceerd worden. De armaturen kunnen op aanvraag worden voorzien van luchtextractiesleuven voor plenumafzuiging. Een uitvoering met geïntegreerde daglicht dimming sensor, Tunable White of Casambi bluetooth is beschikbaar. De armaturen worden volledig in Nederland gefabriceerd en geassembleerd.*

UWV Cascadeplein | office | Groningen, NL |
Cooperation with: FDL (Wim van Zonneveld)
Engie Services Nederland NV | Product: Atomis Fusion-BM

FUSION-BM

THE SPECIFICATION SHEET OF
THIS PRODUCT IS AVAILABLE ON
OUR WEBSITE: **WWW.ATOMIS.NL**

Fusion-BM

Fusion-BM 100x1720 4S (optic 1125 mm)

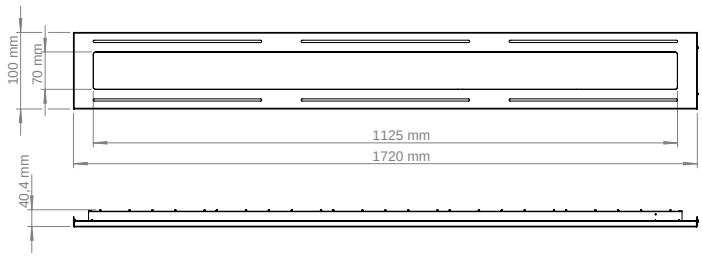

Fusion-BM 100x1720 5S (optic 1405 mm)

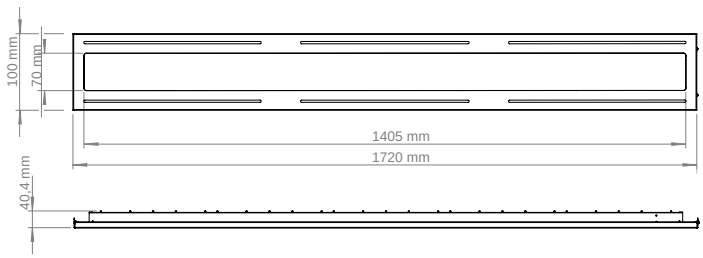

* Other sizes upon request

Fusion-BM 184x1720 4s

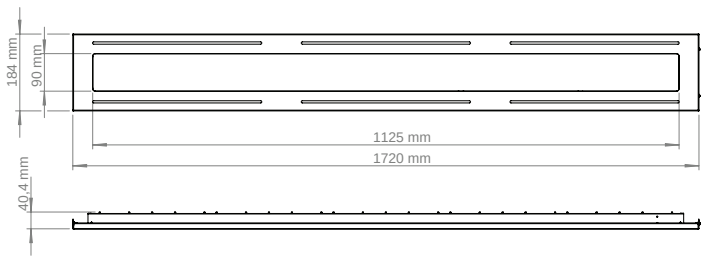

Fusion-BM 184x1720 5s

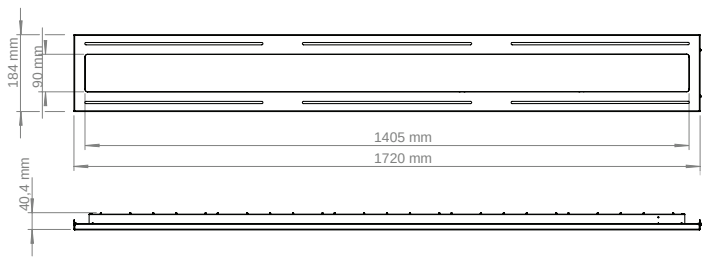

* Other sizes upon request

UGR
19

MYOS-B

MYOS-B 100x1720 MULTIOPTIC BANDRASTER FIXTURE

Myos-B is a range of innovative recessed luminaires for lay-in bandraster ceilings with mid power LED modules using Multioptic® lens technology. The optical system contains a lens array of 99 mid power LEDs behind a decorative aperture mask. Each LED is equipped with an individual secondary lens providing a superb light distribution. The housing is made of steel which is finished with a matte RAL9016 structure powder coating.

The Multioptic® lens technology produces exceptionally <UGR19 glare free light that illuminates offices, schools, training rooms, sales area's and corridors with excellent energy efficiency in full compliance with the relevant standards. Atomis has developed these luminaires with a shallow recess depth of 40 mm only to provide excellent light solutions in areas with limited installation space. Myos is the efficient ambient lighting solution as an alternative to T5 fluorescent lighting - even in refurbishment and renovation projects.

Daylight-dependent regulation and presencedependent light control with DALI interface enables even more efficient use of energy. A sensor combining these functions can be mounted into the luminaires.

A pattern of 12 round holes - in the same grid as the LED lenses - on both sides of the fixture allows air to be extracted from the room.

MYOS-B

THE SPECIFICATION SHEET OF
THIS PRODUCT IS AVAILABLE ON
OUR WEBSITE: **WWW.ATOMIS.NL**

Myos-B *is een reeks innovatieve plafond-inlegarmaturen voor bandrasterplafonds met mid power LED-modules voorzien van Multioptic® lenstechnologie. Het optische systeem bestaat uit een patroon van 99 mid power LEDs geplaatst achter een decoratief afschermingsmasker. Elke LED is voorzien van een individuele secundaire lens welke voorziet in een optimale lichtverdeling. De behuizing is vervaardigd van staal met een finish van matte RAL9016 structuur poedercoating.*

De Multioptic® lenstechnologie produceert <UGR19 verblindings-vrij licht dat kantoren, scholen, verkoopruimtes en gangen verlicht met een uitstekende energie-efficiëntie en volledige overeenstemming met de geldende normen. Myos is dé efficiënte algemene licht-oplossingen als alternatief voor T5 fluorescentieverlichting in nieuwbouw- en renovatieprojecten.

Daglichtafhankelijke lichtregeling en aanwezigheiddetectie met DALI-interface maakt een nog efficiënter gebruik van energie mogelijk. Een sensor met een combinatie van deze functies kan worden gemonteerd in de armaturen.

Een patroon van 12 ronde gaten – in hetzelfde grid als de LED lenzen - aan beide zijden van het armatuur maakt een effectieve plenum afzuiging van lucht uit de ruimte mogelijk

Design: Philip Feenstra, 2016

Myos-B 100x1720 multioptic bandraster fixture

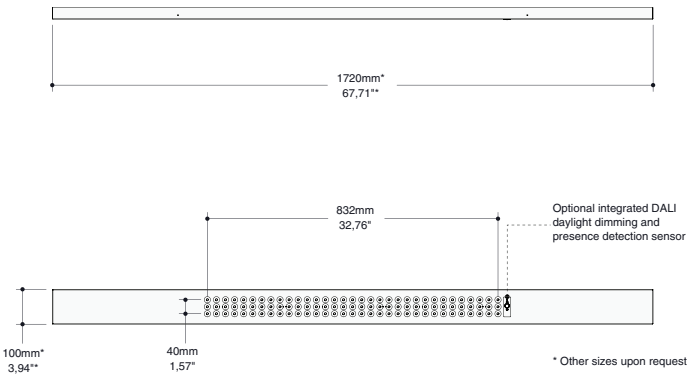

UGR
19

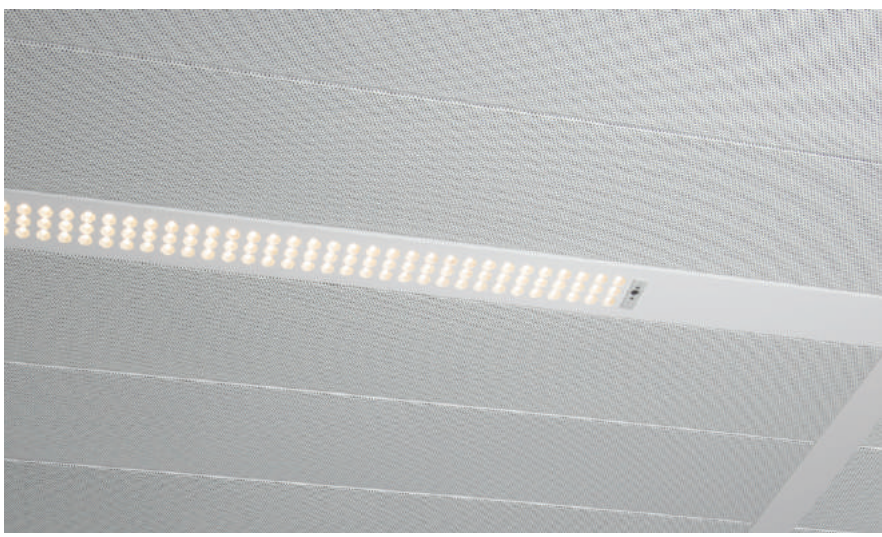

LIGHTSCAPE-B

LIGHTSCAPE-B PRISMATIC

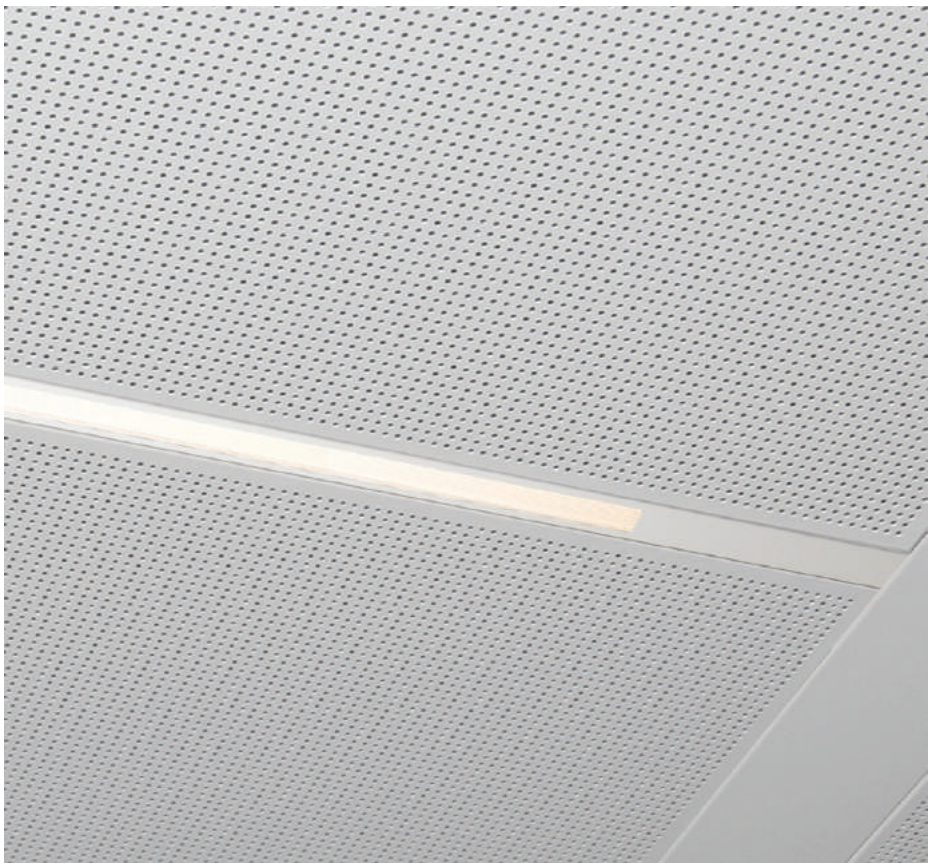

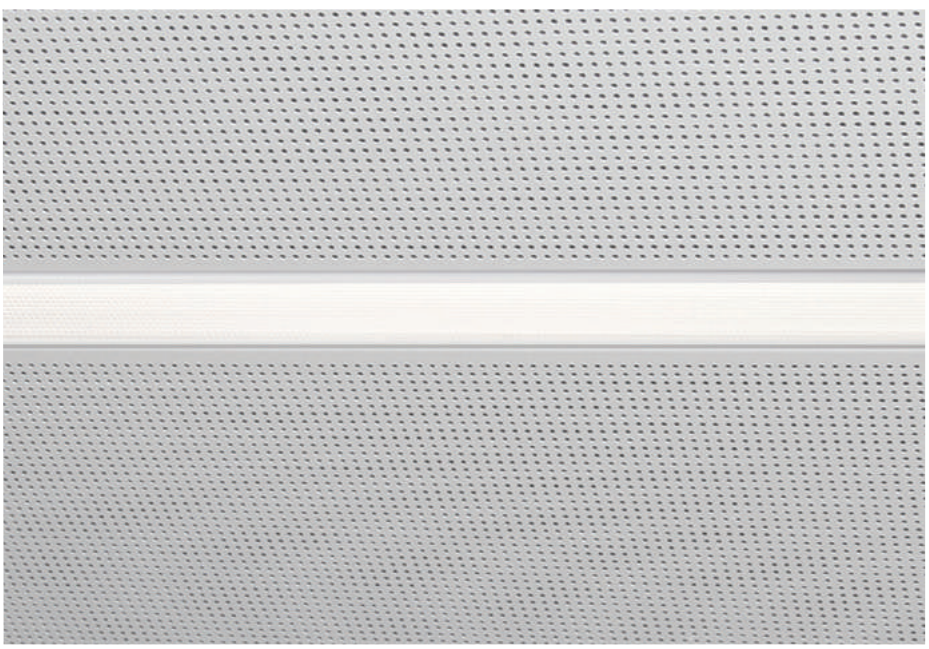

Lightscape-K Prismatic is a slim linear fixture 30 mm wide, equipped with a micro-prismatic lens with a low surface luminance (UGR <19) for use in metal ceilings. The slim design has a minimalistic character, and can be integrated as general lighting in almost any type of metal ceiling. The light surface with a prismatic screen over the entire length of the luminaire ensures uniform and comfortable lighting, and is suitable for use in offices. The length and mounting method of the luminaires are variable, and is produced specifically for on project base. Lightscape-K comes standard with a remote driver with GST18 connection cable.

Lightscape-K Prismatic *is een smal lijnvormig armatuur van 30mm breed, uitgerust met een micro-prismatische lens met een lage oppervlakte-luminantie (UGR<19) voor toepassing in klimaat- en bandrasterplafonds. De ranke vormgeving heeft een minimalistisch karakter, en kan als algemene verlichting geïntegreerd kan worden in nagenoeg elk type klimaat- en bandrasterplafond. Het lichtoppervlak met een prismatische afscherming over de gehele lengte van het armatuur zorgt voor een gelijkmatige en comfortabele verlichting en is geschikt voor toepassing in kantoren. De lengte en de montagewijze van de armaturen zijn variabel en wordt project specifiek geproduceerd. Lightscape-K wordt standaard geleverd met losliggende driver met GST18 aansluitsnoer*

LIGHTSCAPE-B

THE SPECIFICATION SHEET OF
THIS PRODUCT IS AVAILABLE ON
OUR WEBSITE: **WWW.ATOMIS.NL**

Lightscape-B prismatic

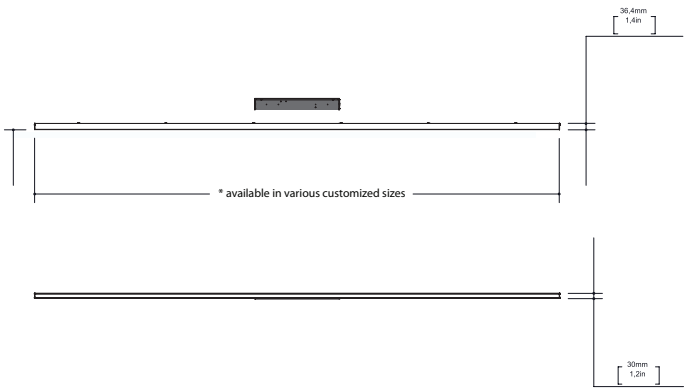

UGR
19

LIGHTSCAPE-B

LIGHTSCAPE-B OPTIC

BANDRASTER CEILING LUMINAIRES

Lightscape-B Optic is a slim linear fixture 30 mm wide, equipped with 24 darklight optics for use in metal ceilings. The slim design has a minimalistic character, and can be integrated as general lighting in almost any type of metal ceiling. The centered light surface contains 24 high power LEDs, each LED with a separate lens plus optic to create glare-free light. This low glare optic light technology is very suitable for use in offices. The length of the profile and the mounting method of the luminaires are variable and are produced specifically for the project. Lightscape-B comes standard with a remote driver with GST18 connection cable.

Lightscape-B Optic *is een smal lijnvormig armatuur van 30mm breed, uitgerust met 24 darklight optieken voor toepassing in klimaat- en bandrasterplafonds. De ranke vormgeving heeft een minimalistisch karakter, en kan als algemene verlichting geïntegreerd kan worden in nagenoeg elk type klimaat- en bandrasterplafond. Het gecentreerde lichtoppervlak omvat 24 high power Leds, waarbij elke led is voorzien van een separate lens plus optiek om verblindingsvrij licht te creëren. Deze low glare optic lichttechniek is zeer geschikt voor toepassing in kantoren. De lengte van het profiel en de montagewijze van de armaturen zijn variabel en wordt project specifiek geproduceerd. Lightscape-B wordt standaard geleverd met losliggende driver met GST18 aansluitsnoer.*

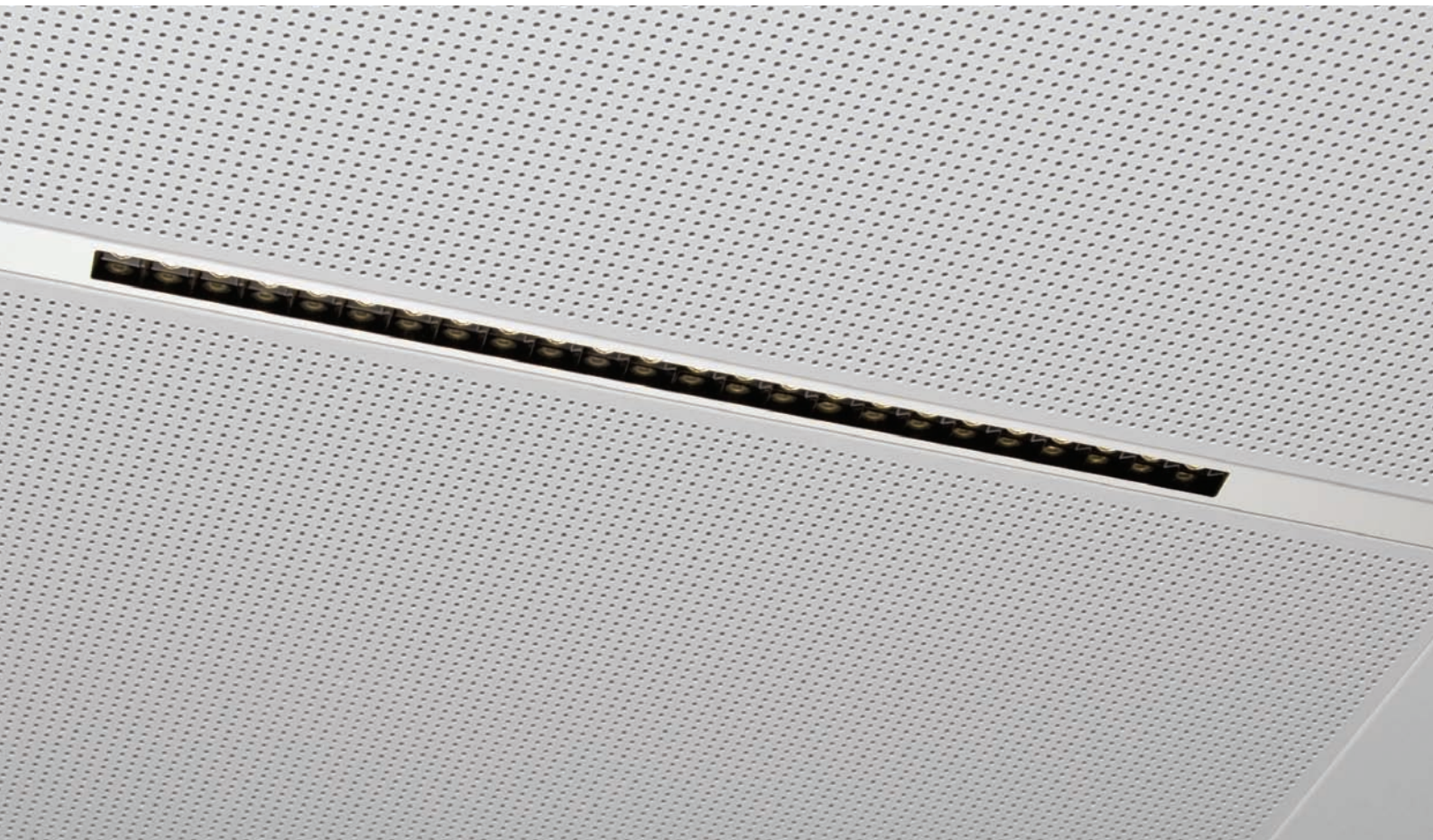

LIGHTSCAPE-B

THE SPECIFICATION SHEET OF
THIS PRODUCT IS AVAILABLE ON
OUR WEBSITE: **WWW.ATOMIS.NL**

Lightscape-B optic

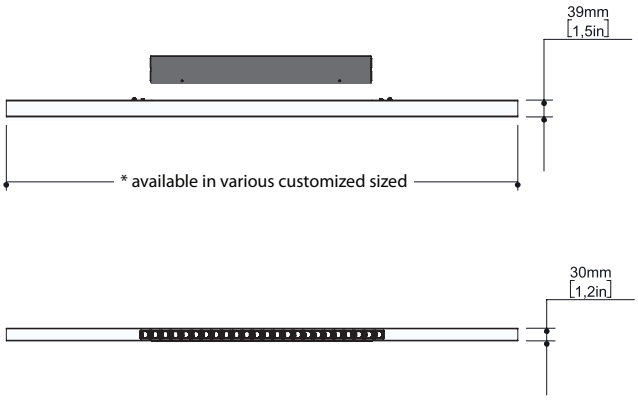

UGR
19

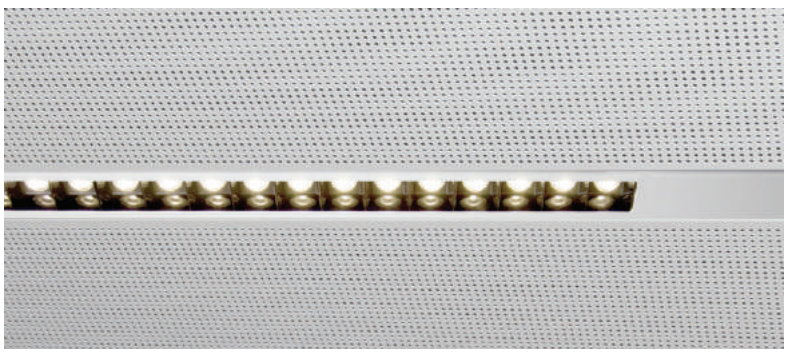

The Pavilion | office | Amsterdam, NL | Architect: Powerhouse Company | developer: Being Development and All-in Real Estate | consultancy: Herman de Groot ingenieurs, Amersfoort | Installation: Klik Electrotechniek Amsterdam | product: Fusion-B | photography: Atomis

Alfa accountants | Office | Amsterdam, NL | installation: ITBB | advisor: advisor Sijperda-Hardy and Jorritsmabouw | product: Fusion-B | photography: Atomis

Huisman & Van Muijen | Office | 's-Hertogenbosch, NL | architect: M+R interior architecture | installation: ETB van Keulen Nuenen | photography: Atomis

Cascadeplein Rijksvastgoed | office | Groningen, NL | Advisor: HVM Den Bosch | Installation: Homij technische installaties Groningen
product: Atomis Fusion-BM | photography: Atomis

1

2

3

4

1 *Politiebureau Burgwallen | police office | Amsterdam, NL | architect: De Twee Snoeken | consultancy: Gerard Nijmeijer, Valstar Simonis Amsterdam installation: Van Dorp installaties | Interalu climate control ceilings | product: Fusion SAPP 1200 | 1500 klimaatplafondarmatuur | photography: Atomis*
2 *The Pavilion | office | Amsterdam, NL | architect: Powerhouse Company | developer: Being Development and All-in Real Estate consultancy: Herman De Groot Ingenieurs | installation: Klik Electrotechniek Amsterdam | product: Fusion-B | photography: Atomis*
3/4 *ThenThirty Atos Benelux & The Nordics | Office building, Amstelveen | architect: OeverZaaijer architectuur en stedebouw | consultancy: Herman de Groot, Amersfoort | installer: Lomans, Amersfoort | product: Fusion-B 300x1500 | photography: Atomis*
5 *Crow | office | Ede, NL | installer: Kronenburggroup Nieuwegein | product: Fusion-Grill | photography: Atomis*

5

ThenThirty Atos Benelux & The Nordics | office building Amstelveen | Velserbroek, NL | Architect: OeverZaaier architectuur en stedebouw | Consultancy: Herman de Groot, Amersfoort | Installer: Lomans, Amersfoort | product: Fusion-B 300x1500 | photography: Atomis

CLIMATE CEILING LUMINAIRES INDEX

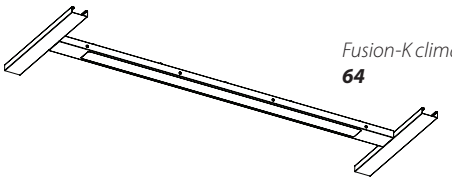

Fusion-K climate
64

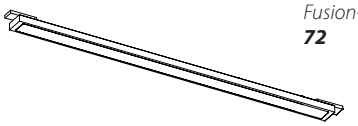

Fusion-EKP
72

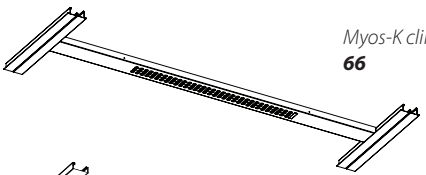

Myos-K climate
66

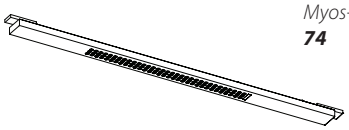

Myos-EKP
74

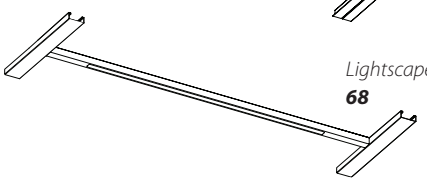

Lightscape-K prismatic
68

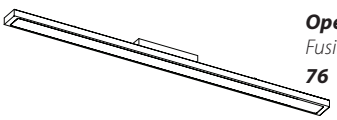

Open ceiling structure
Fusion-SAPP microprismatic
76

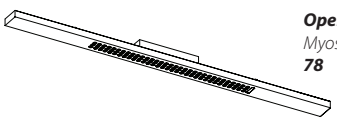

Open ceiling structure
Myos-SAPP
78

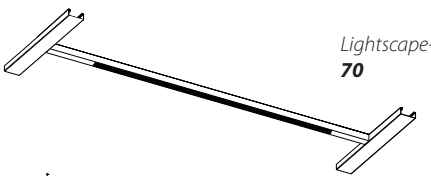

Lightscape-K optic
70

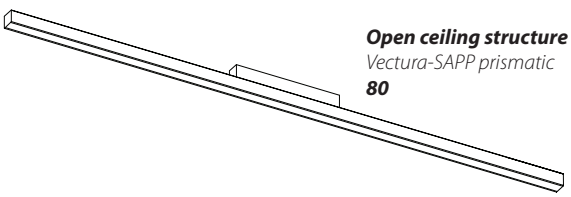

Open ceiling structure
Vectura-SAPP prismatic
80

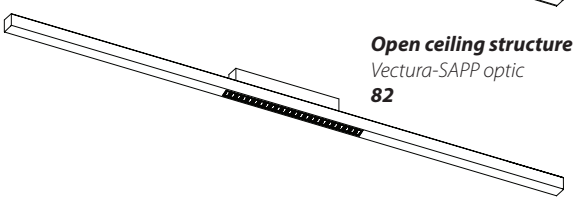

Open ceiling structure
Vectura-SAPP optic
82

Genmab | Office | Utrecht, NL | architect: Cepezed, Delft | installation: elektrotechniek Van den Pol, Amersfoort Advisor: Ingenieursbureau DWA product: Fusion-K luminaire | photography: Atomis

CLIMATE CEILING LUMINAIRES

CLIMATE CEILING LUMINAIRES:
Many sustainable buildings are equipped with climate ceilings for cooling and/or heating. Using a climate ceiling will save energy and also has a positive influence on the (thermal) comfort in a space.

With product lines like Fusion, Myos Multioptic®, Lightscape en Vectura Atomis offers high-quality lighting solutions for almost all climate ceilings. Customization is the standard, to ensure that the luminaires fit seamlessly into the chosen ceiling, the luminaires are completely custom manufactured. Both the engineering as the production of the luminaires are based in the Netherlands. This offers many advantages for speed, and the high standard of quality which we guarantee. The visual comfort is guaranteed by the high-quality materials and optics, which are glare-free (UGR<19).

KLIMAATPLAFOND ARMATUREN:
Veel duurzame gebouwen worden uitgevoerd met een klimaatplafond, om te koelen en/of om te verwarmen. Klimaatplafonds zijn energiebesparend en hebben een postitieve invloed op het (thermisch) comfort in een ruimte.

Met de productlijnen Fusion, Myos Multioptic®, Lightscape en Vectura biedt Atomis hoogwaardige verlichtings-oplossingen voor nagenoeg alle klimaatplafondsystemen. Maatwerk is de standaard, en om ervoor te zorgen dat de armaturen naadloos aansluiten bij het gekozen plafond worden deze armaturen geheel klant-order gefabriceerd. Zowel de engineering als de productie van deze armaturen vinden geheel in Nederland plaats. Dit biedt namelijk veel voordelen voor de doorloopsnelheid en de hoge kwaliteitsstandaard welke wij garanderen. Het lichtcomfort is gegarandeerd door hoogwaardig materiaalgebruik en optieken welke verblindingsvrij zijn (UGR<19).

Shimano Europe Holding B.V | office | Eindhoven, NL | architect: Fokkemapartners Delft | Advisor: Huisman & van Muijen´s Hertogenbosch | Installation: Schrijvers Technische Installaties Oss | product: Fusion-K climate ceiling luminaires | photography: Atomis

FUSION-K

FUSION-K LUMINAIRE FOR CLIMATE-CONTROL CEILINGS

Fusion-K is a LED lighting concept for use in climatecontrol ceilings. The LED luminaire is developed as an alternative for T8 and T5 line fluorescent luminaires to apply in both refurbishment and new building projects. LED lighting provides advantages like excellent dimming, long lifecycle and maintenance free use. With the use of an ambient light sensor energy savings up to 85% can be achieved.

To offer a lighting solution that fits seamlessly in a specific climate ceiling, the luminaires are custom made. Various dimensions and a wide range of colours are available. The luminaires are made of steel sheet metal construction finished with a powder coating, while the fixation of the units varies depending on the climate ceiling system. The luminaires are manufactured and assembled in the Netherlands. Optional air extraction slots are provided over the whole length of the luminaire providing a nearly invisible air extraction.

Fusion-K is equipped with a low-glare microprismatic lens (UGR< 19). As a result the luminaires are highly suitable for the use in offices, schools and care centres.

Fusion-K Tunable White

Fusion-K Tunable White features a new and innovative way to create any colour tone from comfortable warm white of 2700K to a clear pure white of 6500K. Depending on the application the user can adjust the colour temperature of the illumination in order to stimulate the human behaviour or well-being in retail, schools, offices, health or elderly care.
In retail areas – food or fashion – colour temperature can be controlled depending of the product that is illuminated, the products' colour, the season or time of the day.

Head office Krinkels Breda | office | Breda , NL | architect: Paul de Ruiter Architects| Advisor: adviesbureau DWA | Installer: TES installatietechniek and plafonneur Integra | Product: Fusion-K climate ceiling luminaires | photography: Atomis

FUSION-K

THE SPECIFICATION SHEET OF
THIS PRODUCT IS AVAILABLE ON
OUR WEBSITE: **WWW.ATOMIS.NL**

Fusion-K *is een LED lichtconcept voor toepassing in klimaatplafonds. Het ledarmatuur is ontwikkeld als alternatief voor T8 en T5 fluorescentiearmaturen in renovatie- en nieuwbouwprojecten. Daarbij komen alle voordelen van LED-verlichting waaronder de uitstekende dimbaarheid, lange levensduur en het onderhoudsvrije karakter. Met de beschikbare daglichtregeling is een totale energiebesparing tot zelfs 85% mogelijk.*

Om ervoor te zorgen dat het armatuur naadloos aansluit bij het gekozen klimaatplafond, worden de armaturen op klant-order gefabriceerd. Verschillende afmetingen en finishes zijn beschikbaar.
De armaturen worden gemaakt van plaatstaal dat wordt gepoedercoat. De montage van de units is afhankelijk van het type plafondsysteem. De armaturen worden volledig in Nederland gefabriceerd en geassembleerd. Optionele plenum-afzuiging kan verzorgd worden door een sleuf over de gehele lengte van het armatuur. Dit maakt een nagenoeg onzichtbare plenumafzuiging mogelijk.

Fusion-K is uitgerust met een micro-prismatische lens met een lage oppervlakteluminantie (UGR<19). De armaturen zijn hierdoor uitermate geschikt voor toepassingen in bijvoorbeeld kantooromgevingen, scholen en zorginstellingen.

Fusion-K Tunable White
Fusion-K Tunable White biedt een nieuwe en innovatieve manier om elke lichtkleur te realiseren van comfortabel warm wit 2700K tot helder puur wit van 6500K. Afhankelijk van het project kan de gebruiker de kleurtemperatuur van de verlichting instellen om daarmee het menselijk gedrag of welbehagen op een positieve manier te beïnvloeden in projecten als retail, scholen, kantoren of (ouderen) zorg. In verkoopruimtes, zoals food of fashion, kan de kleurtemperatuur worden geregeld afhankelijk van het product dat wordt verlicht, de kleur van het poduct, het seizoen of de tijd van de dag.

Design: Philip Feenstra, 2014

Fusion-K luminaire for climate control ceilings

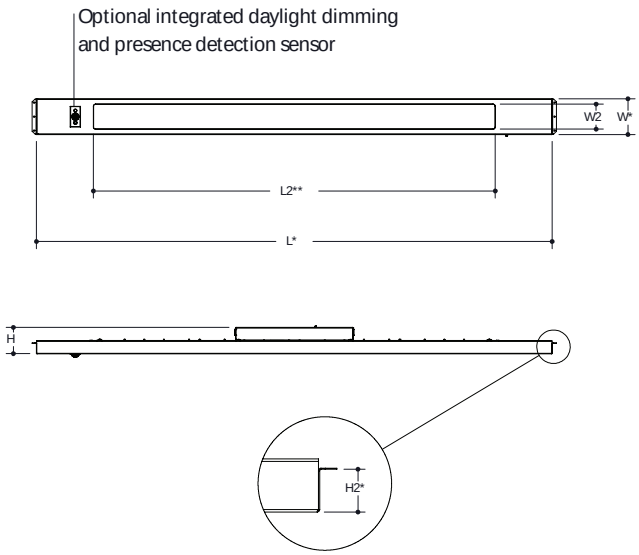

* Dimensions upon request
** Available dimensions: 845mm, 1125mm and 1405mm

MYOS-K

MYOS-K MULTIOPTIC FOR CLIMATE CONTROL CEILINGS

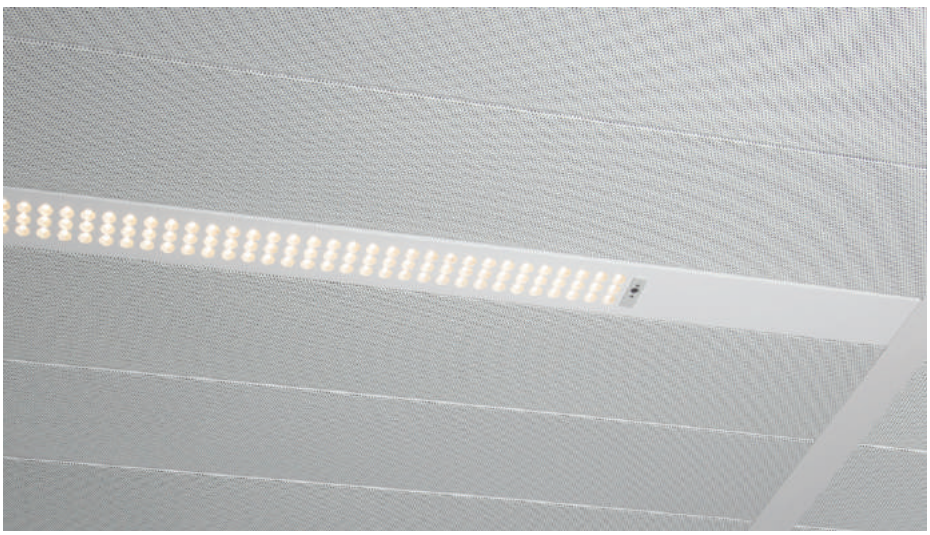

Myos-K is a range of innovative recessed luminaires with mid power LED modules using Multioptic® lens technology, especially designed for the use in combination with climate ceilings. The optical system contains a lens array of 99 mid power LEDs behind a decorative aperture mask. De bottom of the luminaire is completely flush with the ceiling surface. Each LED is equipped with an individual secondary lens providing a superb light distribution. The housing is made of steel, powder coated in any custom colour upon request depending on the chosen climate ceiling.

The Multioptic® lens technology produces exceptionally <UGR19 glare free light that illuminates offices, schools, training rooms, sales area's and corridors with excellent energy efficiency in full compliance with the relevant standards. Myos is the efficient ambient lighting solution as an alternative to T5 fluorescent lighting - even in refurbishment and renovation projects.

Daylight-dependent regulation and presencedependent light control with DALI interface enables even more efficient use of energy. A sensor combining these functions can be mounted into the luminaires.

Versions with linear plenum air extraction vents are available. A linear opening on both sides of the fixture allows air to be extracted from the room.

MYOS-K

THE SPECIFICATION SHEET OF
THIS PRODUCT IS AVAILABLE ON
OUR WEBSITE: **WWW.ATOMIS.NL**

Myos-K is een reeks innovatieve inlegarmaturen met mid power LED-modules voorzien van Multioptic® lenstechnologie, speciaal ontwikkeld voor toepassing in klimaatplafonds. Het optische systeem bestaat uit een patroon van 99 mid power LEDs geplaatst achter een decoratief afschermingsmasker.
De onderzijde van het armatuur valt volledig gelijk met de onderzijde van de plafondpanelen. Elke LED is voorzien van een individuele secundaire lens welke voorziet in een optimale lichtverdeling. De behuizing is vervaardigd van staal, welke op klantspecificatie wordt gepoedercoat in elke kleur afhankelijk van het gekozen plafondsysteem.

De Multioptic® lenstechnologie produceert <UGR19 verblindings-vrij licht dat kantoren, scholen, verkoop-ruimtes en gangen verlicht met een uitstekende energie-efficiëntie en volledige overeenstemming met de geldende normen. Myos is dé efficiënte algemene licht-oplossingen als alternatief voor T5 fluorescen-tieverlichting in nieuwbouw- en renovatieprojecten.

Daglichtafhankelijke lichtregeling en aanwezigheid-detectie met DALI-interface maakt een nog efficiënter gebruik van energie mogelijk. Een sensor met een combinatie van deze functies kan worden gemon-teerd in de armaturen.

Versies met plenum afzuiging zijn eveneens lever-baar. Een lineaire opening aan beide zijden van het armatuur maakt een effectieve plenum afzuiging van lucht uit de ruimte mogelijk.

Design: Philip Feenstra, 2016

Myos-K multioptic for climate control ceilings

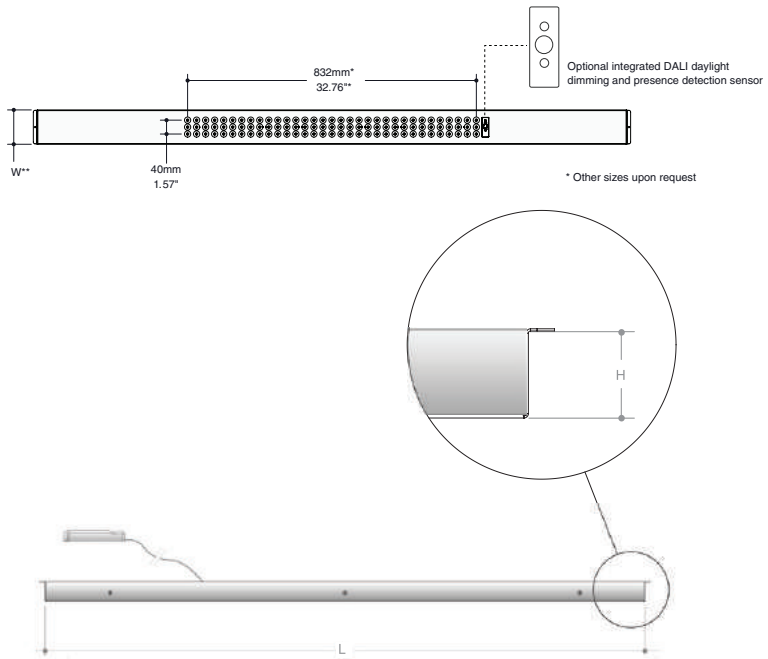

UGR
19

LIGHTSCAPE

LIGHTSCAPE-K PRISMATIC

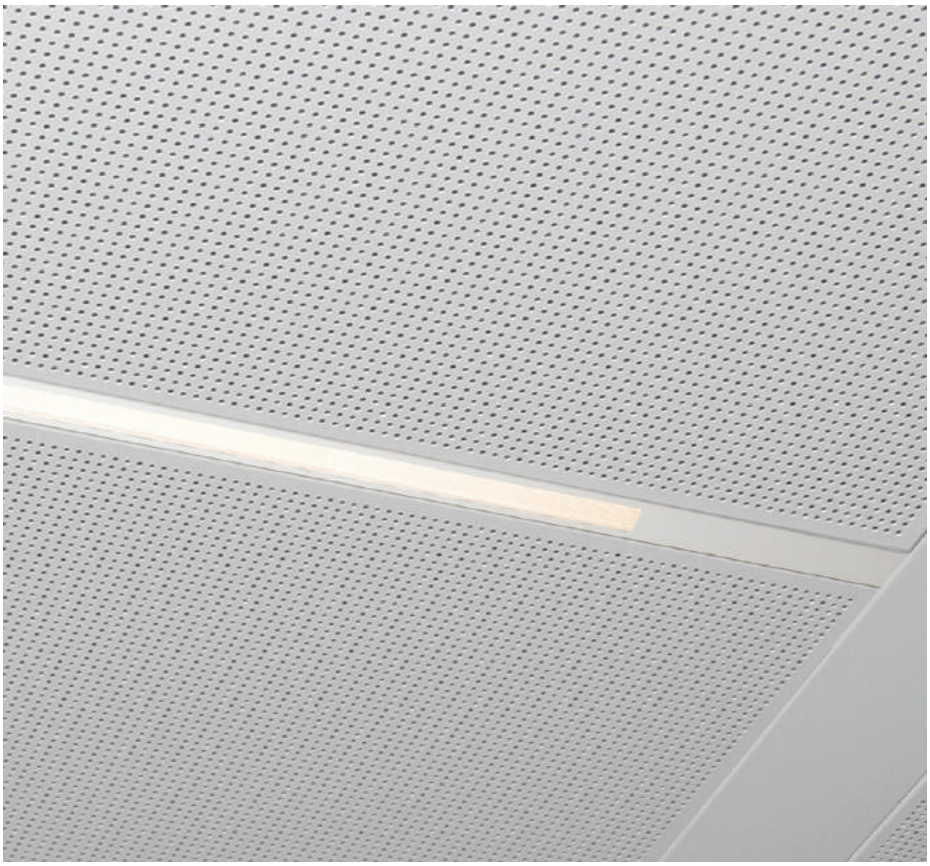

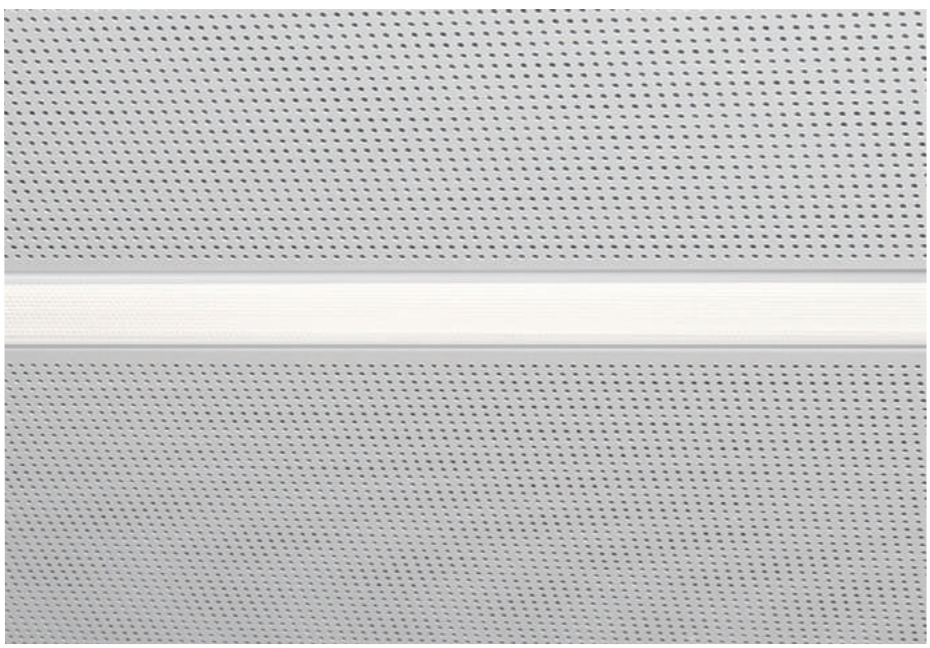

Lightscape-K Prismatic is a slim linear fixture 30 mm wide, equipped with a micro-prismatic lens with a low surface luminance (UGR <19) for use in metal ceilings. The slim design has a minimalistic character, and can be integrated as general lighting in almost any type of metal ceiling. The light surface with a prismatic screen over the entire length of the luminaire ensures uniform and comfortable lighting, and is suitable for use in offices. The length and mounting method of the luminaires are variable, and is produced specifically for on project base. Lightscape-K comes standard with a remote driver with GST18 connection cable.

Lightscape-K Prismatic *is een smal lijnvormig armatuur van 30mm breed, uitgerust met een micro-prismatische lens met een lage oppervlakte-luminantie (UGR<19) voor toepassing in klimaat- en bandrasterplafonds. De ranke vormgeving heeft een minimalistisch karakter, en kan als algemene verlichting geïntegreerd kan worden in nagenoeg elk type klimaat- en bandrasterplafond. Het lichtoppervlak met een prismatische afscherming over de gehele lengte van het armatuur zorgt voor een gelijkmatige en comfortabele verlichting en is geschikt voor toepassing in kantoren. De lengte en de montagewijze van de armaturen zijn variabel en wordt project specifiek geproduceerd. Lightscape-K wordt standaard geleverd met losliggende driver met GST18 aansluitsnoer*

LIGHTSCAPE

THE SPECIFICATION SHEET OF
THIS PRODUCT IS AVAILABLE ON
OUR WEBSITE: **WWW.ATOMIS.NL**

Lightscape-K prismatic

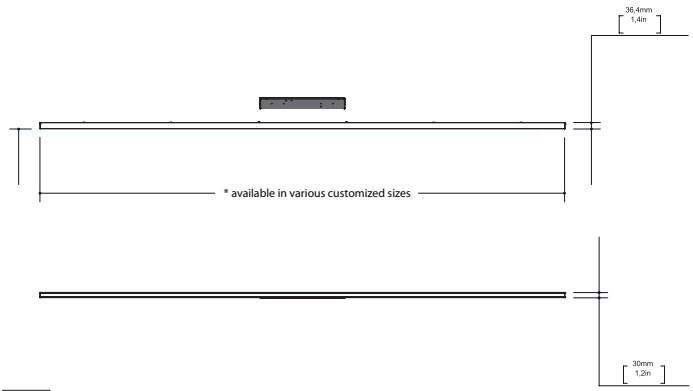

UGR
19

LIGHTSCAPE

LIGHTSCAPE-K OPTIC

Lightscape-K Optic is a slim linear fixture 30 mm wide, equipped with 24 darklight optics for use in metal ceilings. The slim design has a minimalistic character, and can be integrated as general lighting in almost any type of metal ceiling. The centered light surface contains 24 high power LEDs, each LED with a separate lens plus optic to create glare-free light. This low glare optic light technology is very suitable for use in offices. The length of the profile and the mounting method of the luminaires are variable and are produced specifically for the project. Lightscape-K comes standard with a remote driver with GST18 connection cable.

Lightscape-K Optic is een smal lijnvormig armatuur van 30mm breed, uitgerust met 24 darklight optieken voor toepassing in klimaat- en bandrasterplafonds. De ranke vormgeving heeft een minimalistisch karakter, en kan als algemene verlichting geïntegreerd kan worden in nagenoeg elk type klimaat- en bandrasterplafond. Het gecentreerde lichtoppervlak omvat 24 high power Leds, waarbij elke led is voorzien van een separate lens plus optiek om verblindingsvrij licht te creëren. Deze low glare optic lichttechniek is zeer geschikt voor toepassing in kantoren. De lengte van het profiel en de montagewijze van de armaturen zijn variabel en wordt project specifiek geproduceerd. Lightscape-K wordt standaard geleverd met losliggende driver met GST18 aansluitsnoer.

LIGHTSCAPE

THE SPECIFICATION SHEET OF
THIS PRODUCT IS AVAILABLE ON
OUR WEBSITE: **WWW.ATOMIS.NL**

Lightscape-K optic

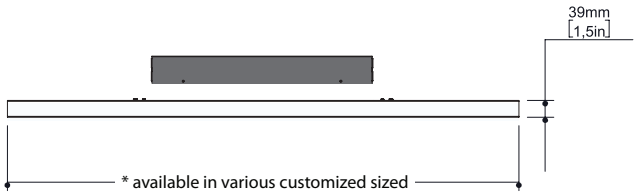

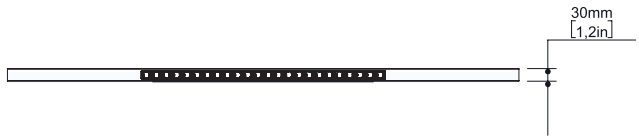

UGR
19

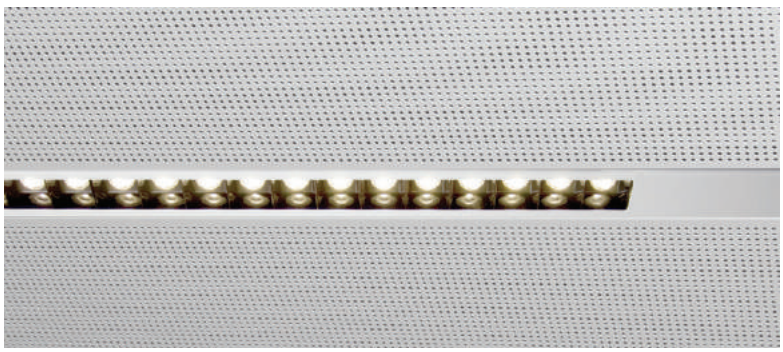

FUSION-EKP

FUSION-EKP 1200
FUSION-EKP 1500

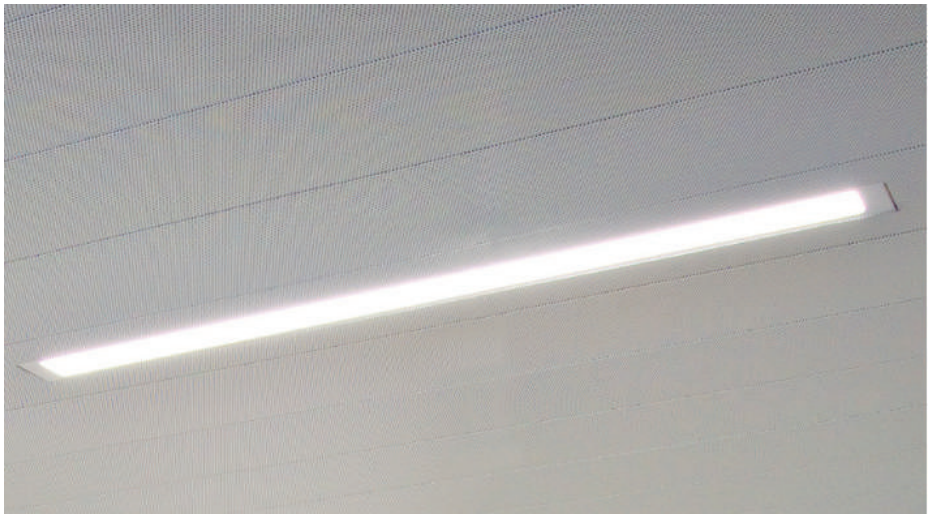

An Easy-KlimaPlus® ceiling is a sustainable ceiling which is developed to efficiently heat and cool to save energy in a smart and sustainable way. The Easy-KlimaPlus® panels are fitted together without joints in between. This gives the ceiling intrinsically excellent acoustic qualities.

Atomis developed a new linear luminaire to integrate into these panels. This luminaire is available in two lengths: 1200 and 1500 millimetres. Due to the usage of a smart mounting construction this luminaire is quick and easy to install using the Easy-KlimaPlus® ceiling constructions.

Fusion EKP Tunable White
Fusion EKP Tunable White features a new and innovative way to create any colour tone from comfortable warm white of 2700K to a clear pure white of 6500K. Depending on the application the user can adjust the colour temperature of the illumination in order to stimulate the human behaviour or well-being in retail, schools, offices, health or elderly care. In retail areas – food or fashion – colour temperature can be controlled depending of the product that is illuminated, the products' colour, the season or time of the day.

Het Easy-KlimaPlus® klimaatplafond, geproduceerd door Interalu, is een uniek concept wat efficiënt verkoelt en verwarmd, en slim en duurzaam energie bespaart. De panelen van de Easy-KlimaPlus® liggen tegen elkaar, zonder voegen of naden, wat zorgt voor sterke akoestische kwaliteiten.

Atomis ontwikkelde voor dit type plafond een lijnvormig LED verlichtingsarmatuur wat geheel in de panelenstructur geïntegreerd wordt. Fusion EKP is beschikbaar in twee lengtes: 1200 en 1500. Het armatuur is speciaal ontwikkeld om het eenvoudig en snel te monteren in het Easy-KlimaPlus® systeem.

UGR
19

Politie bureau de Pijp | police station | Amsterdam, NL
architect: INBO | advisor: Valstar Simonis adviseurs
installation: Van Dorp Installaties BV | Interalu control ceilings |
product: Fusion-EKP | photography: Atomis

Fusion EKP Tunable White

Fusion EKP Tunable White biedt een nieuwe en innovatieve manier om elke lichtkleur te realiseren van comfortabel warm wit 2700K tot helder puur wit van 6500K. Afhankelijk van het project kan de gebruiker de kleurtemperatuur van de verlichting instellen om daarmee het menselijk gedrag of welbehagen op een positieve manier te beïnvloeden in projecten als retail, scholen, kantoren of (ouderen) zorg. In verkoop-ruimtes, zoals food of fashion, kan de kleurtemperatuur worden geregeld afhankelijk van het product dat wordt verlicht, de kleur van het poduct, het seizoen of de tijd van de dag.

Fusion-EKP 1200

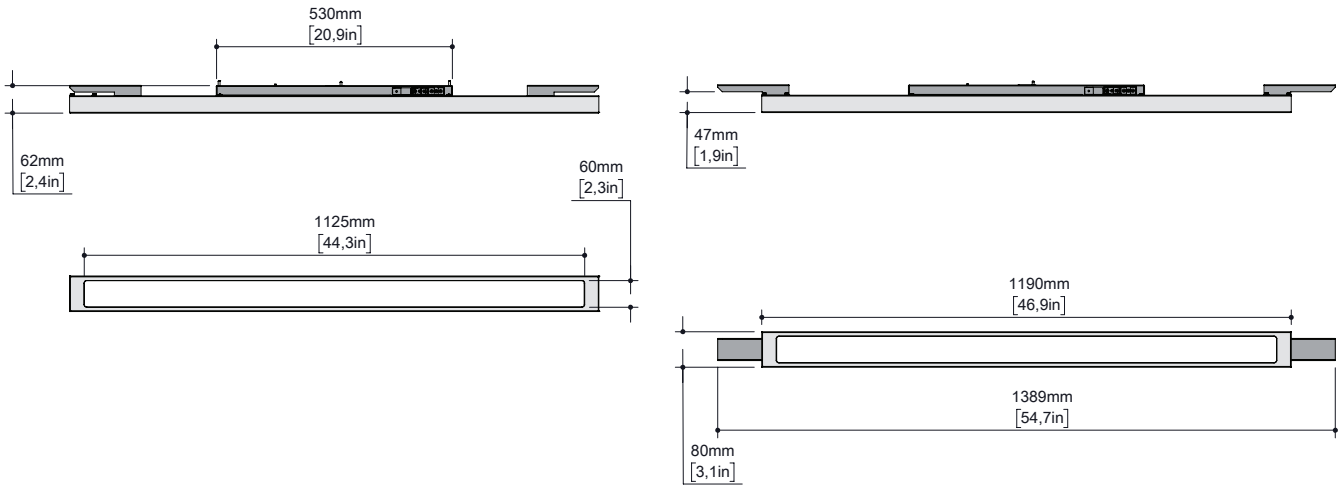

Fusion-EKP 1500

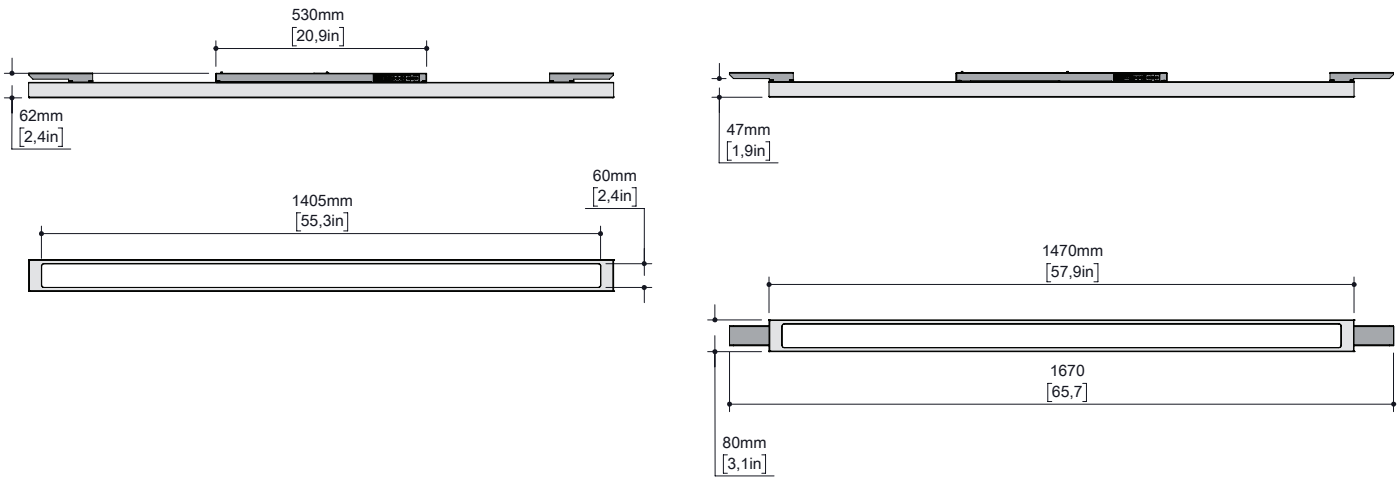

MYOS-EKP

MYOS-EKP 1200
MYOS-EKP 1500

An Easy-KlimaPlus® ceiling is a sustainable ceiling which is developed to efficiently heat and cool to save energy in a smart and sustainable way.
The EasyKlimaPlus® panels are fitted together without joints in between. This gives the ceiling intrinsically excellent acoustic qualities.

Atomis developed a linear luminaire using the Multioptic® lens technology which can be integrated into the ceiling. This luminaire is available in the lengths of 1200 and 1500 millimetres. Due to the usage of a smart mounting construction this luminaire is quick and easy to install using the Easy-KlimaPlus® ceiling constructions.

Myos luminaire family is a range of innovative recessed luminaires for several ceilings using mid power LED modules combined with Multioptic® lens technology. The optical system contains a lens array of 99 mid power LEDs behind a decorative aperture mask. Each LED is equipped with an individual secondary lens providing a superb light distribution.

The Multioptic® lens technology produces exceptionally <UGR19 glare free light that illuminates offices, schools, training rooms, sales area's and corridors with excellent energy efficiency in full compliance with the relevant standards.

Het Easy-KlimaPlus® klimaatplafond, geproduceerd door Interalu, is een uniek concept wat efficiënt verkoelt en verwarmd, en slim en duurzaam energie bespaart. De panelen van de Easy-KlimaPlus® liggen tegen elkaar, zonder voegen of naden, wat zorgt voor sterke akoestische kwaliteiten.

Het Myos Easy-KlimaPlus® armatuur is ontwikkeld om het eenvoudig en snel te monteren in het Easy KlimaPlus® systeem en is beschikbaar in twee lengtes: een 1200 en 1500 versie.

Het Myos EKP armatuur is onderdeel van de productlijn die gebruik maakt van de Multioptic® lenstechnologie. Het optische systeem bestaat uit drie modules met elk 33 mid-power LEDs Elke LED is voorzien van een individuele secundaire lens voor een optimale lichtverdeling.

De Multioptic® lenstechnologie produceert <UGR19 verblindings-vrij licht dat kantoren, scholen, verkoopruimtes en gangen verlicht met een uitstekende energie-efficiëntie en volledige overeenstemming met de geldende normen

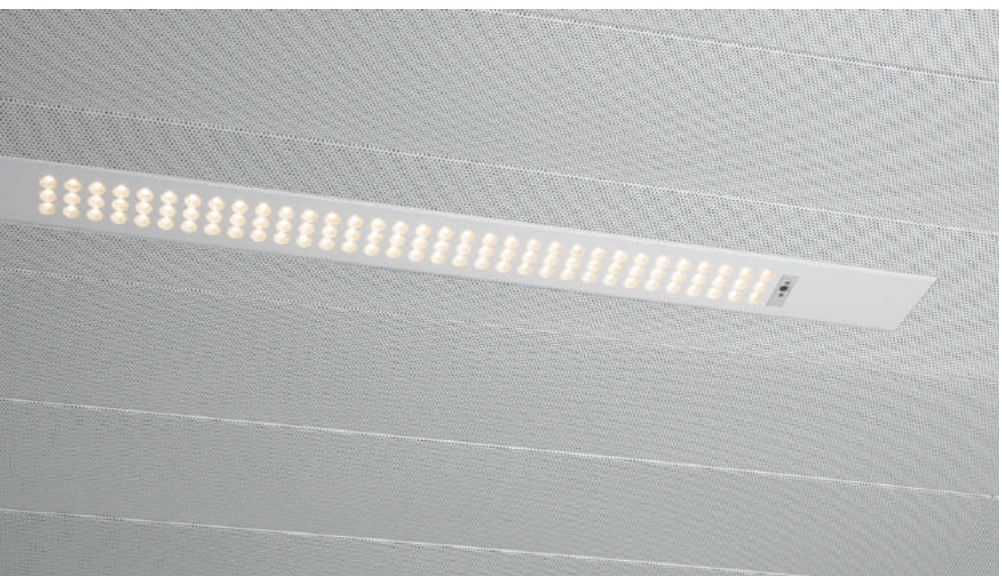

Myos-EKP 1200

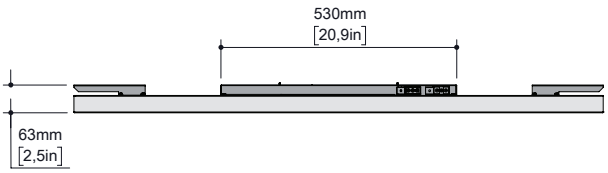

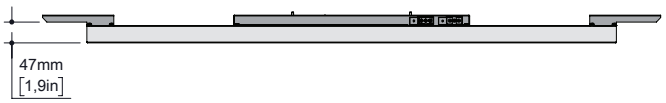

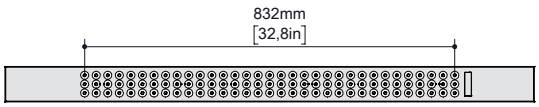

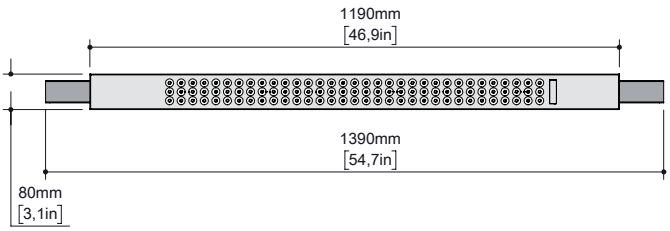

Myos-EKP 1500

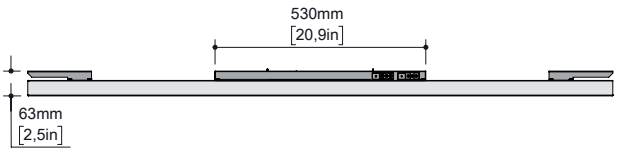

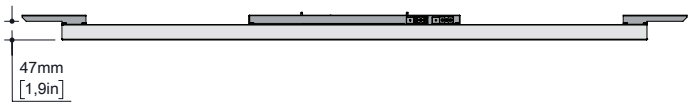

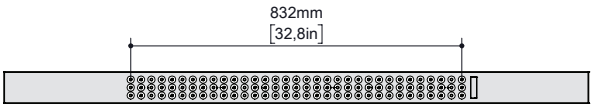

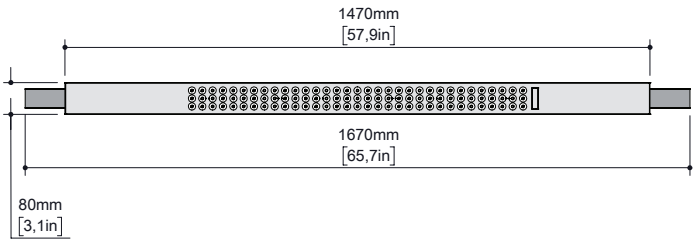

UGR
19

FUSION SAPP

FUSION SAPP 1200
FUSION SAPP 1500

A SAPP ceiling is a sustainable ceiling which is developed to efficiently heat and cool to save energy in a smart and sustainable way. The aesthetic design of the steel and open ceiling structure offers acoustic and thermal comfort.

Atomis developed multiple linear luminaires to integrate into the structure of the ceiling panels. This luminaire is available in two lengths: 1200 and 1500 millimetres. Due to the usage of the regular SAPP ceiling mounting system this luminaire is quick and easy to install.

The luminaires produce exceptionally <UGR19 glare free light that illuminates offices, schools, training rooms, sales area's and corridors with excellent energy efficiency in full compliance with the relevant standards.

Fusion SAPP Tunable White

Fusion SAPP Tunable White features a new and innovative way to create any colour tone from comfortable warm white of 2700K to a clear pure white of 6500K. Depending on the application the user can adjust the colour temperature of the illumination in order to stimulate the human behaviour or well-being in retail, schools, offices, health or elderly care. In retail areas – food or fashion – colour temperature can be controlled depending of the product that is illuminated, the products' colour, the season or time of the day.

Politiebureau Burgwallen | police office | Amsterdam, NL | architect: De Twee Snoeken | consultancy: Gerard Nijmeijer, Valstar Simonis Amsterdam | installation: Van Dorp installaties | Interalu climate control ceilings | product: Fusion SAPP 1200 | 1500 klimaatplafondarmatuur | photography: Atomis

FUSION SAPP

THE SPECIFICATION SHEET OF
THIS PRODUCT IS AVAILABLE ON
OUR WEBSITE: WWW.ATOMIS.NL

Het SAPP klimaatplafond, geproduceerd door Interalu, is een uniek concept wat efficiënt verkoelt en verwarmd. Het systeem verbruikt nauwelijks energie en zorgt voor een prettig thermisch comfort. De metalen, decoratieve gecoate plafondpanelen hebben een open structuur en zijn akoestisch dempend.

Atomis ontwikkelde voor dit type plafond een lijnvormig LED-verlichtingsarmatuur wat geheel in de lamellenstructuur geïntegreerd wordt. Fusion SAPP is beschikbaar in twee lengtes: 1200 en 1500. Het armatuur is eenvoudig en snel te monteren in het SAPP plafondsysteem.

Fusion SAPP Tunable White
Fusion SAPP Tunable White biedt een nieuwe en innovatieve manier om elke lichtkleur te realiseren van comfortabel warm wit 2700K tot helder puur wit van 6500K. Afhankelijk van het project kan de gebruiker de kleurtemperatuur van de verlichting instellen om daarmee het menselijk gedrag of welbehagen op een positieve manier te beïnvloeden in projecten als retail, scholen, kantoren of (ouderen) zorg. In verkoopruimtes, zoals food of fashion, kan de kleurtemperatuur worden geregeld afhankelijk van het product dat wordt verlicht, de kleur van het poduct, het seizoen of de tijd van de dag.

Fusion SAPP 1200

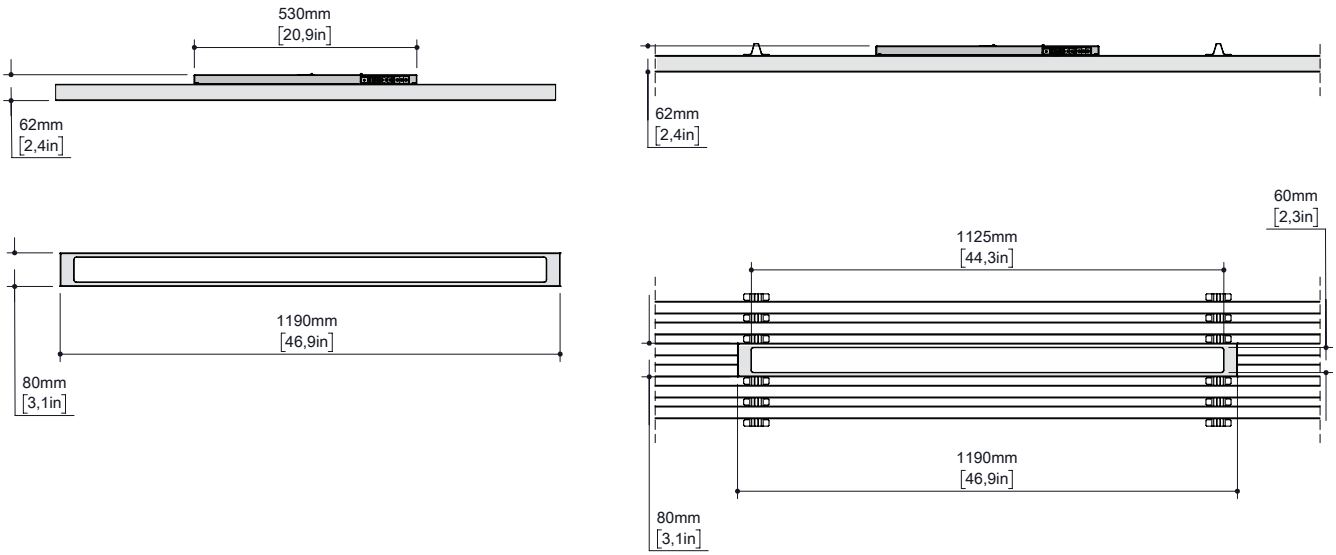

Fusion SAPP 1500

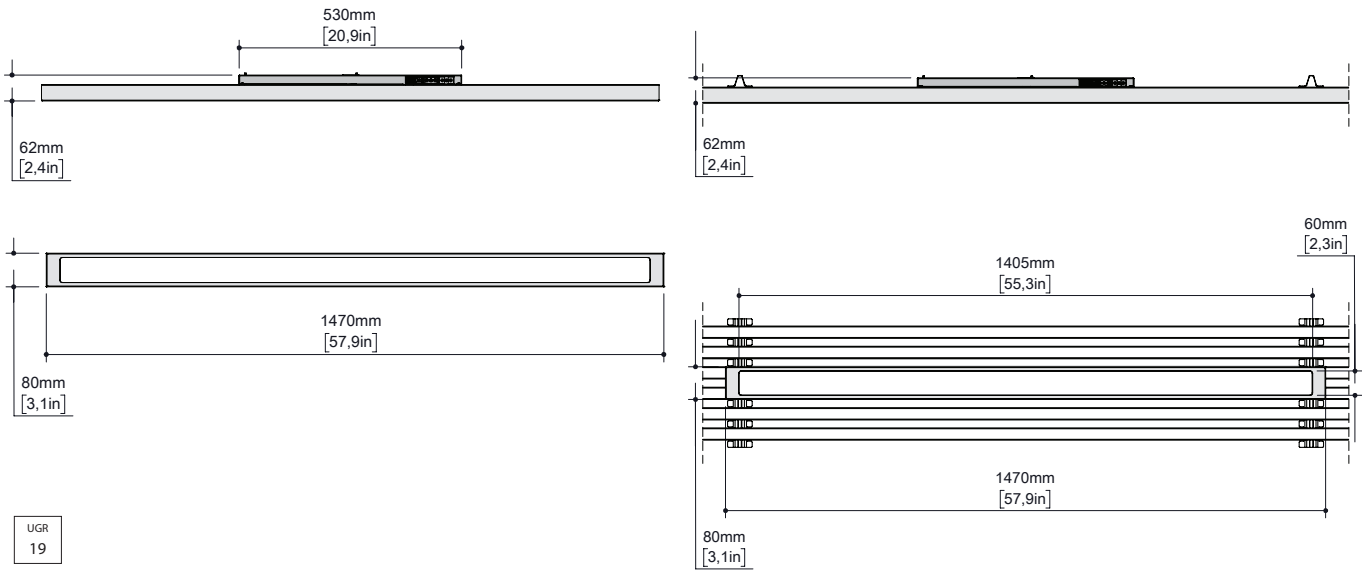

UGR
19

MYOS SAPP

MYOS SAPP 1200
MYOS SAPP 1500

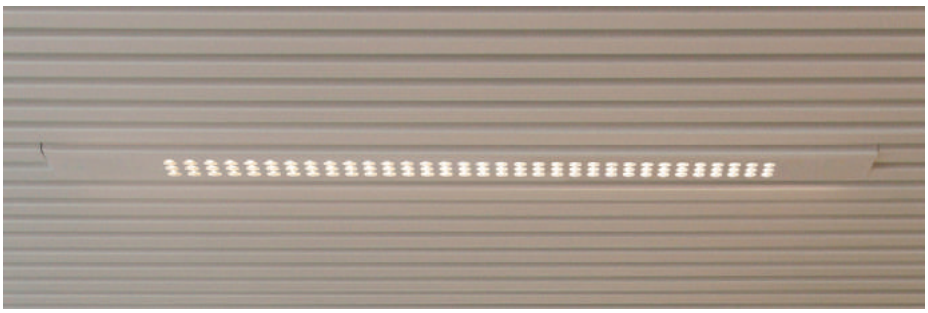

A SAPP ceiling is a sustainable ceiling which is developed to efficiently heat and cool to save energy in a smart and sustainable way. The aesthetic design of the steel and open ceiling structure offers acoustic and thermal comfort.

Atomis developed a linear luminaire using the Multi-optic® lens technology which can be integrated into the ceiling. This luminaire is available in the lengths of 1200 and 1500 millimetres. Due to the usage of the regular SAPP ceiling mounting system this luminaire is quick and easy to install.

Myos luminaire family is a range of innovative recessed luminaires for several ceilings using mid power LED modules combined with Multioptic® lens technology. The optical system contains a lens array of 99 mid power LEDs behind a decorative aperture mask. Each LED is equipped with an individual secondary lens providing a superb light distribution.

The Multioptic® lens technology produces exceptionally <UGR19 glare free light that illuminates offices, schools, training rooms, sales area's and corridors with excellent energy efficiency in full compliance with the relevant standards.

MYOS SAPP

THE SPECIFICATION SHEET OF
THIS PRODUCT IS AVAILABLE ON
OUR WEBSITE: **WWW.ATOMIS.NL**

Het SAPP klimaatplafond, *geproduceerd door Interalu, is een uniek concept wat efficiënt verkoelt en verwarmd. Het systeem verbruikt nauwelijks energie en zorgt voor een prettig thermisch comfort. De stalen decoratieve gecoate plafondpanelen hebben een open structuur en zijn akoestisch dempend. Het Myos SAPP verlichtingsarmatuur kan geheel in de lamellenstructuur geïntegreerd worden. Hierdoor is het armatuur eenvoudig en snel te monteren.*

Het Myos SAPP armatuur is onderdeel van de productlijn die gebruik maakt van de Multioptic® lenstechnologie. Het optische systeem bestaat uit drie modules met elk 33 mid-power LEDs. Elke LED is voorzien van een individuele secundaire lens voor een optimale lichtverdeling.

De Multioptic® lenstechnologie produceert <UGR19 verblindings-vrij licht dat kantoren, scholen, verkoopruimtes en gangen verlicht met een uitstekende energie-efficiëntie en volledige overeenstemming met de geldende normen.

Myos SAPP 1200

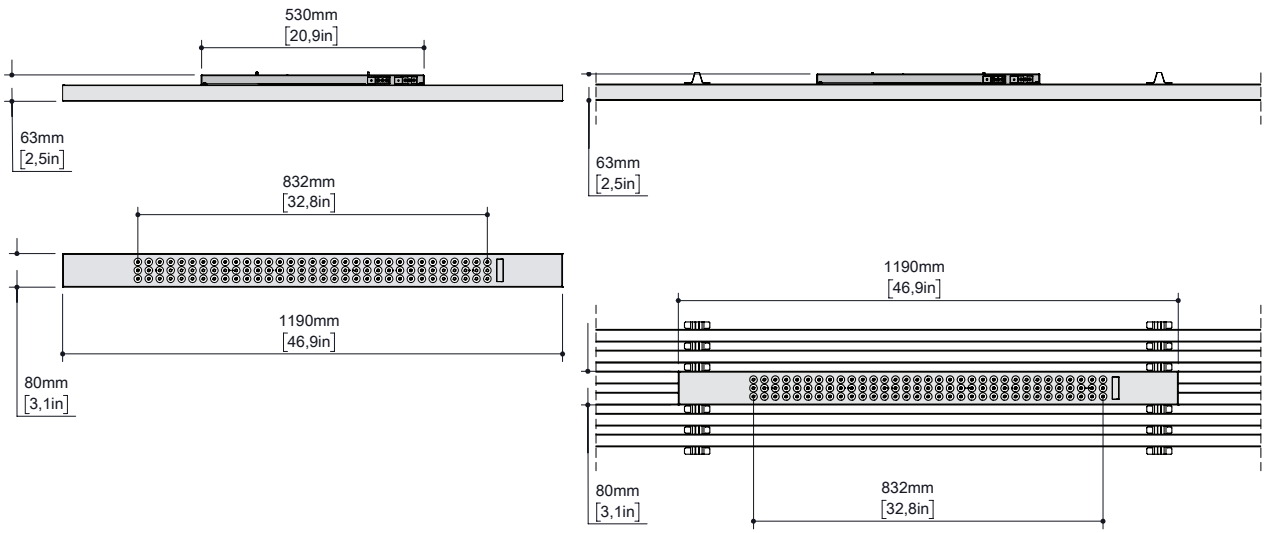

Myos SAPP 1500

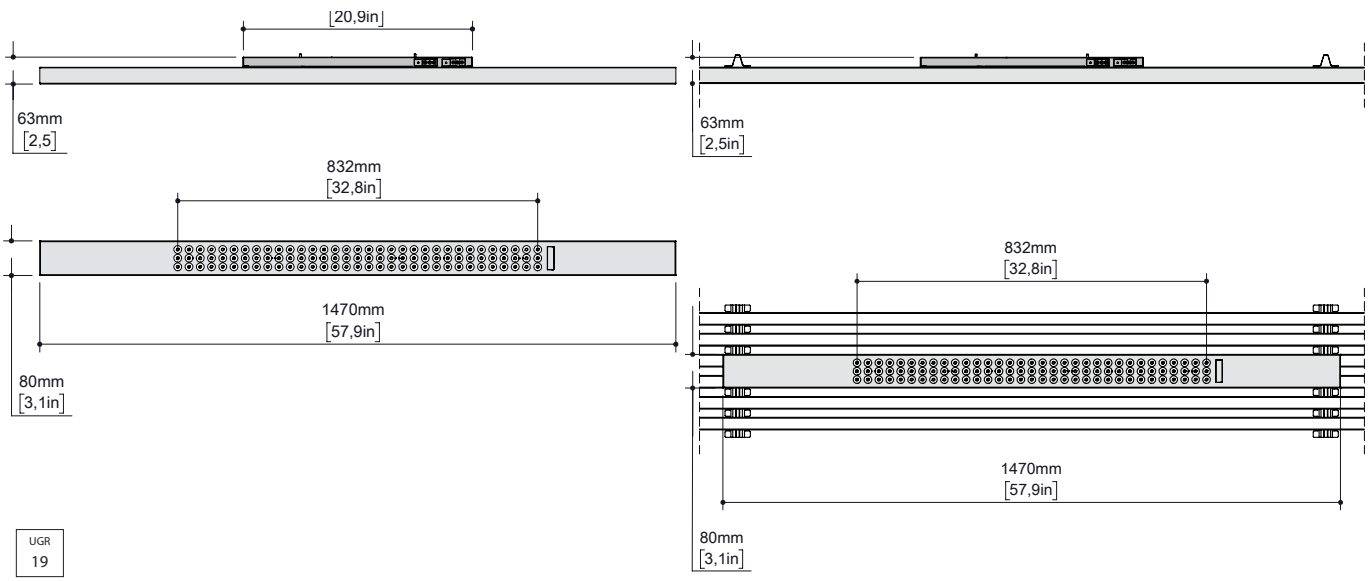

UGR
19

VECTURA-SAPP

VECTURA-SAPP PRISMATIC

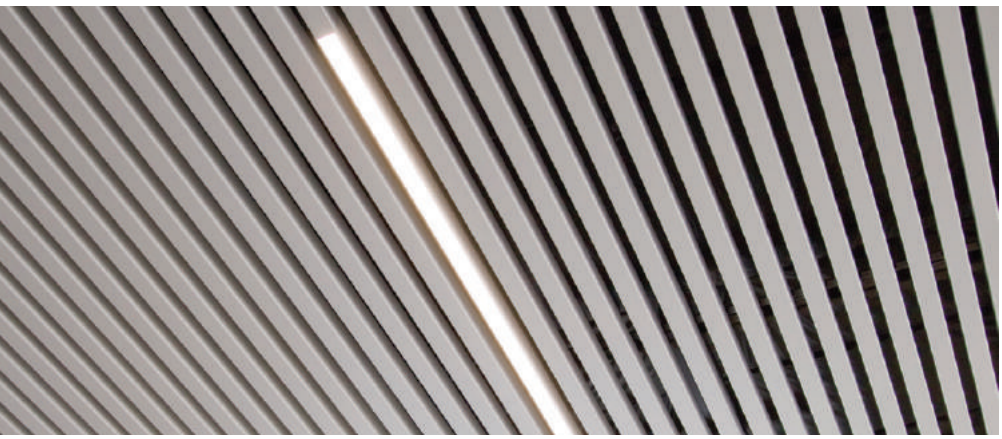

Vectura-SAPP prismatic is a narrow luminaire to be integrated in the Interal SAPP ceiling pattern.
Due to the design of this luminaire, the luminaire is easy to integrate without any adjustments of the ceiling or its structure. The long and narrow design of this luminaire can emphasise the straight lines of this ceiling concept or, the luminaire can be integrated with playfull patterns within the ceiling structure.
The fixture is standard DALI dimmable an comes in various length from 1000 – 2500mm

Vectura-SAPP prismatic *is een smal lijnvormig armatuur uitgerust met een micro-prismatische lens met een lage oppervlakteluminantie (UGR<19) voor toepassing in Interalu SAPP klimaatplafonds. De ranke vormgeving van één lamel breedte en de langere armatuurlengte tot 2500mm sluit naadloos aan bij de architectuur van het SAPP lamellenplafond. Het lichtoppervlak met een prismatische afscherming over de gehele lengte van het armatuur zorgt voor een gelijkmatige en comfortabele verlichting en is geschikt voor toepassing in kantoren. Het armatuur is standaard DALI dimbaar en wordt geleverd in diverse lengtes van 1000 – 2500mm.*

Metazet Formflex | office | Wateringen, NL | Product: Vectura-SAPP | Ceiling: Interalu SAPP | photography: Atomis

Vectura-SAPP prismatic

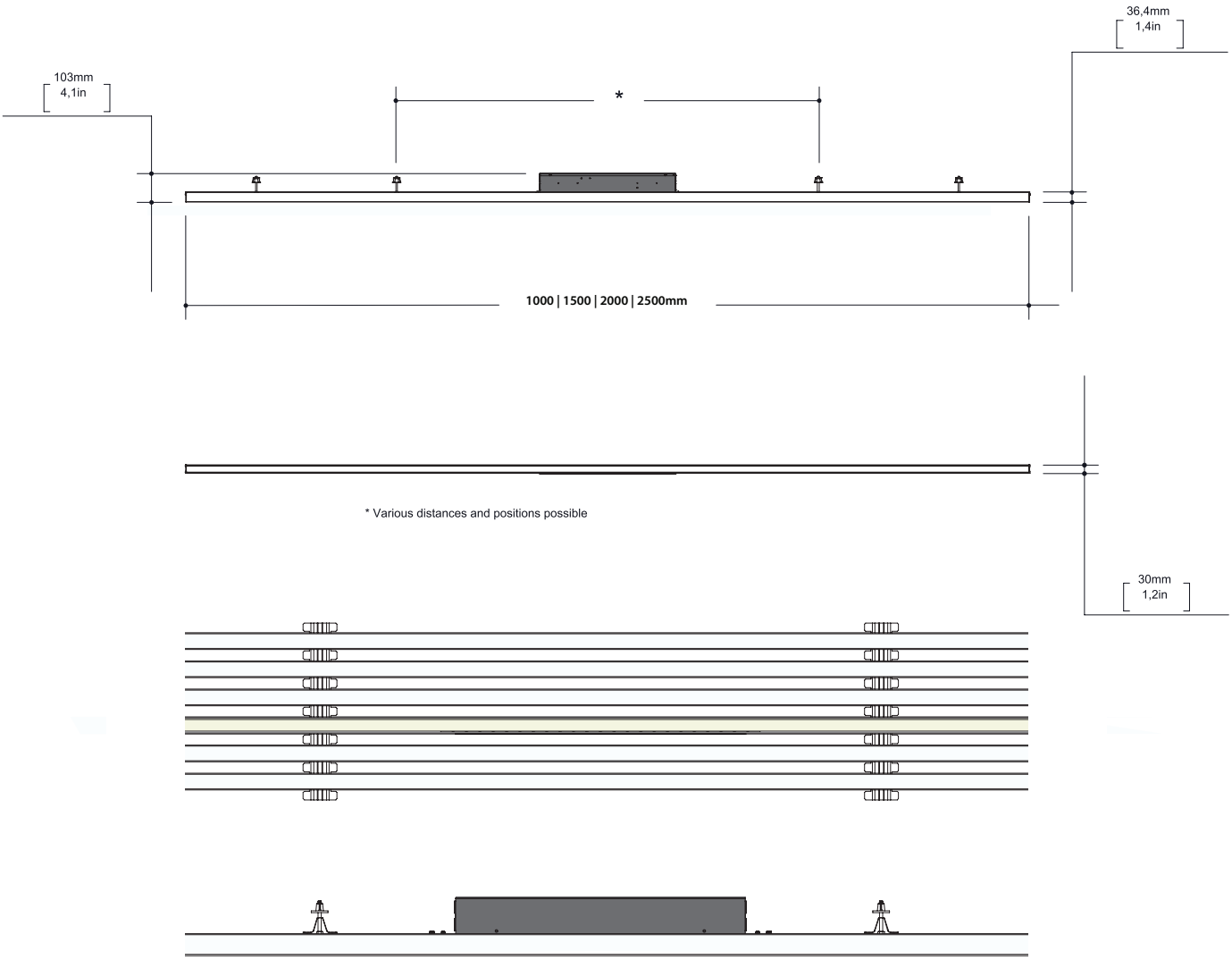

UGR
19

VECTURA-SAPP

VECTURA-SAPP OPTIC 1200

Vectura-SAPP optic 1200

This SAPP optic luminaire is a narrow luminaire to integrate in the Interal SAPP ceiling pattern. Due to the design of this luminaire it is easy to integrate without any adjustments of the ceiling structure. The luminaire contains 24 high power LEDs, each LED is equipped with an individual optic to create a glare free light that illuminates offices, schools, training rooms or any other application.

Vectura-SAPP optic 1200

Vectura-SAPP optic is een smal lijnvormig armatuur met 24 darklight optieken voor toepassing in Interalu SAPP klimaatplafonds. De ranke vormgeving van één lamel breedte en de constructie van het armatuur zorgen er voor dat het armatuur visueel één wordt met het SAPP plafond. Het armatuur is voorzien van 24 high power LEDs. Elke LED heeft een separate lens en optiek om verblindings-vrij licht te creëren voor elke wenselijke toepassing. Het armatuur is standaard DALI dimbaar en wordt geleverd in een standaard lengte van 1200mm, ander afmetingen zijn op aanvraag mogelijk.

Vectura-SAPP optic 1200

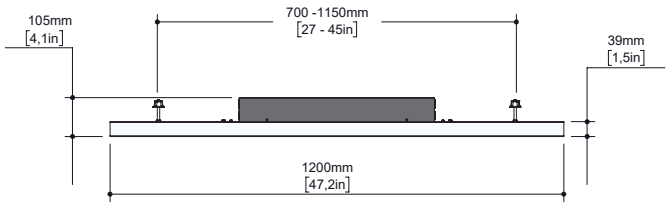

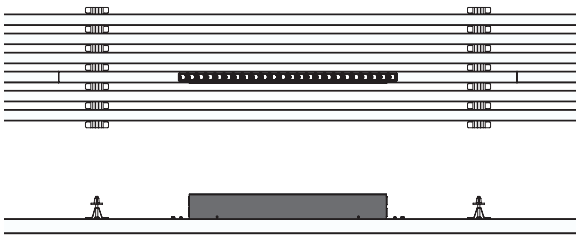

UGR
19

Haglöfs

ASICS | office | Hoofddorp, NL | Project leader: Dirk Jan Schaap, the Power House
Structural engineering: IMD Raadgevende Ingenieurs | Installation engineering: Deerns | Contractors: Roodenburg, Pleijsier bouw
Climate Ceilings: Interalu Nederland | Lighting control: bGrid | photography: Atomis

ASICS | office | Hoofddorp, NL | Project leader: Dirk Jan Schaap, the Power House
Structural engineering: IMD Raadgevende Ingenieurs | Installation engineering: Deerns | Contractors: Roodenburg, Pleijsier bouw
Climate Ceilings: Interalu Nederland | Lighting control: bGrid | photography: Atomis

會社
會社

ASICS | office | Hoofddorp, NL | Project leader: Dirk Jan Schaap, the Power House
Structural engineering: IMD Raadgevende Ingenieurs | Installation engineering: Deerns | Contractors: Roodenburg, Pleijsier bouw
Climate Ceilings: Interalu Nederland | Lighting control: bGrid | photography: Atomis

Politiebureau Burgwallen | police office | Amsterdam, NL | architect: De Twee Snoeken | consultancy: Gerard Nijmeijer, Valstar Simonis Amsterdam | installation: Van Dorp installaties
Interalu climate control ceilings | product: Fusion SAPP 1200 | 1500 klimaatplafondarmatuur | photography: Atomis

Verkade Klimaat | Office | Wateringen, NL | architect: HET Architecten Naaldwijk | installation: Groen en Aldenkamp Woerden | Advisor: Overdevest Adviseurs Den Haag
Climate ceiling : Interalu Nederland | product: Atomis Fusion SAPP | photography: Atomis

Above *Head office Krinkels Breda | office | Breda , NL | architect: Paul de Ruiter Architects | advisor: adviesbureau DWA | Installer: TES installatietechniek and plafonneur Integra | product: Fusion-K climate ceiling luminaires | photography: Atomis*

Left *Verkade Klimaat | Office | Wateringen, NL | architect: HET Architecten Naaldwijk | installation: Groen en Aldenkamp Woerden | Advisor: Overdevest Adviseurs Den Haag | product: Atomis Fusion SAPP | photography: Atomis*

Shimano Europe Holding B.V | office | Eindhoven, NL | architect: Fokkemapartners Delft | Advisor: Huisman & van Muijen 's Hertogenbosch | Installation: Schrijvers Technische Installaties Oss | product: Fusion-K climate ceiling luminaires | photography: Atomis

Shimano Europe Holding B.V | office | Eindhoven, NL | architect: Fokkemapartners Delft | Advisor: Huisman & van Muijen 's Hertogenbosch | Installation: Schrijvers Technische Installaties Oss | product: Fusion-K climate ceiling luminaires | photography: Atomis

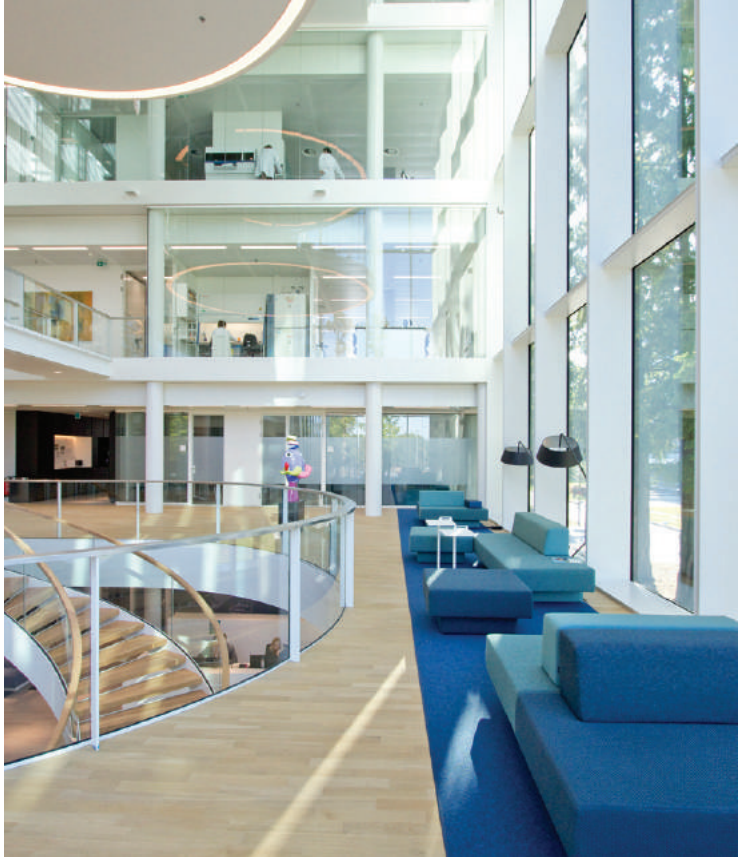

Genmab | Office | Utrecht, NL | architect: Cepezed, Delft | installation: elektrotechniek Van den Pol, Amersfoort Advisor: Ingenieursbureau DWA
product: Fusion-K luminaire| photography: Atomis

De Krinkels | Office | Breda, NL | architect: Paul de Ruiter Architects | installation: TES installatietechniek | plafonneur: Integra product: Fusion-K luminaire| photography: Atomis

Above: *De Munthof | Office | Amsterdam, NL | architect: Dennis Hofman, Architektencombinatie | Installation: Lomans Amersfoort BV | Advisor: Valstar Simonis product: Fusion-K luminaire | Lichting control: Patrick van der Meulen, Xicato | photography: Atomis*

Politie bureau de Pijp | pharmacy and care centre | Amsterdam, NL | architect: INBO | advisor: Valstar Simonis adviseurs installation: Van Dorp Installaties BV | Interalu control ceilings | product: Vectura EKP | photography: Atomis

RECESSED DOWNLIGHTS
INDEX

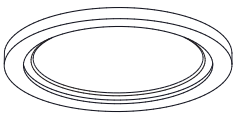

Meson pro 190
110

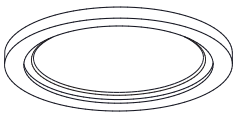

Meson pro 190 colour metallized
112

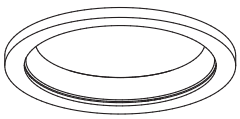

Meson round 190 matt satinized
Meson round 190 specular satinized
114

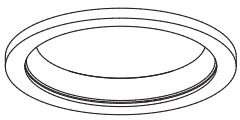

Meson round 190 matt prismatic
Meson round 190 specular prismatic
116

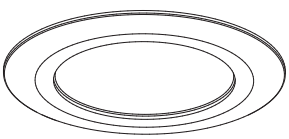

Meson refit pro
Meson refit matt satinized
118

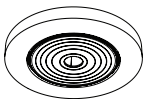

Meson round 100 fresnellens
Meson round 100 fresnellens flat trim
120

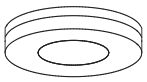

Moonglow 100
122

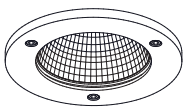

Meson round 160
124

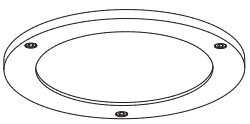

Meson round 220 aqua
126

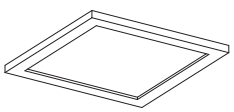

Meson square 180 satinized
Meson square 180 prismatic
128

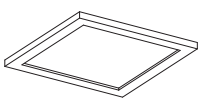

Meson square 120 satinized
Meson square 120 prismatic
130

Meson refit pro elliptics
132

Drinkwaterbedrijf PWN (Puur Water Nederland) | office
Velserbroek, NL | Architect: Kraaijvanger | Consultancy: Royal Haskoning DHV
Installation: Croon Elektrotechniek B.V | product: Meson pro 190 | Photography: Atomis

RECESSED DOWNLIGHTS

Meson is a series of LED recessed downlights that combines light comfort with exceptional performance. Characteristic is the modest design and the various reflector options, which means that Meson can be integrated as general lighting into almost any type of architecture. The trims are designed in such a way that they cover irregularities in the ceiling cut-outs. High visual comfort is achieved by using a recessed lens in the high-gloss or matted aluminum reflector. A Refit version is available for existing ceiling cutouts. The decorative wide trim makes this luminaire suitable for all existing cut out sizes from Ø185 to Ø230mm. This makes it very easy to adjust your current lighting situation to an efficient and energy-efficient LED solution. A wire-sprung spring attachment allows easy installation in false ceilings.

Meson is een serie LED-inbouwdownlights die lichtcomfort combineert met uitzonderlijke prestaties. Kenmerkend is het ingetogen design en de diverse reflectoropties waardoor Meson als algemene verlichting geïntegreerd kan worden in nagenoeg elk soort architectuur. De afdekranden zijn zo vormgegeven dat deze oneffenheden in de plafonduitsparingen afdekt. Een hoog visueel comfort wordt bereikt door de lens die verdiept is aangebracht in de hoogglans of gematteerde aluminium reflector. Voor bestaande plafonduitsparingen is er een Refit uitvoering beschikbaar. De decoratieve brede rand maakt dit armatuur geschikt voor alle bestaande zaagmaten van Ø185 tot Ø230mm. Dit maakt het zeer eenvoudig uw huidige verlichtingssituatie aan te passen naar een efficiënte en energiezuinige LED oplossing. Installatiegemak van Meson is verzekerd door het gebruik van de snelspanveren.

Politiebureau RBT Zuid de Pijp, Amsterdam | Architect: INBO | Adviseur: Valstar Simonis adviseurs installatie-techniek | Installation: Van Dorp Installaties BV | Climate ceiling: Interalu Nederland | Product: Meson 190 pro downlighters.

MESON PRO

MESON PRO 190
MESON PRO 190 TUNABLE WHITE

Meson pro 190 is a range of recessed high performance LED downlights equipped with a glare-reducing reflector and a satinized diffuser. The innovative design of LED array, mixing chamber, reflector and diffuser forms an optical system with high system efficacy and excellent visual comfort. Meson pro 190 has a highly effective Light Output Ratio (LOR) more than 84% and a Unified Glare Rating (UGR) value between 17 and 19 depending on the luminaire flux which makes the downlighter EN 12464-1 compliant for office applications.

Besides the regular colour temperatures 3000K and 4000K, tunable white, with a colour range of 2700K - 6500K, is available as well.

Meson Pro 190 Tunable White

Meson pro 190 Tunable white features a new and innovative way to create any colour tone from comfortable warm white of 2700K to a clear pure white of 6500K. Depending on the application the user can adjust the colour temperature of the illumination in order to stimulate the human behaviour or well-being in retail, schools, offices, health or elderly care.
In retail areas – food or fashion – colour temperature can be controlled depending of the product that is illuminated, the products' colour, the season or time of the day.

Meson pro 190 / Meson pro 190 Tunable White

MESON PRO

THE SPECIFICATION SHEET OF
THIS PRODUCT IS AVAILABLE ON
OUR WEBSITE: **WWW.ATOMIS.NL**

Meson pro 190 *is een reeks efficiënte inbouw LED downlights voorzien van een low-glare reflector en een gesatineerde diffuser. Het innovatieve ontwerp van LED-array, licht-mengkamer, reflector en diffuser vormt een optiek met een hoge systeem-efficiëntie en een uitstekend visueel comfort. Meson pro 190 heeft een zeer hoog armatuur rendement (LOR) van meer dan 84% en een "Unified Glare Rating" (UGR) van tussen de 17 en 19, afhankelijk van de armatuurflux. Dit maakt het armatuur geschikt voor toepassing in kantoren volgens de EN 12464-1.*

Naast de basisuitvoering met een kleurtemperatuur van 3000K of 4000K, is de Meson pro 190 ook leverbaar in een tunable white uitvoering 2700K – 6500K .

Meson pro 190 Tunable White
Meson pro 190 Tunable White biedt een nieuwe en innovatieve manier om elke lichtkleur te realiseren van comfortabel warm wit 2700K tot helder puur wit van 6500K. Afhankelijk van het project kan de gebruiker de kleurtemperatuur van de verlichting instellen om daarmee het menselijk gedrag of welbehagen op een positieve manier te beïnvloeden in projecten als retail, scholen, kantoren of (ouderen) zorg. In verkoopruimtes, zoals food of fashion, kan de kleurtemperatuur worden geregeld afhankelijk van het product dat wordt verlicht, de kleur van het poduct, het seizoen of de tijd van de dag.

Design: Philip Feenstra, 2012

Meson pro 190 / Meson pro 190 Tunable White

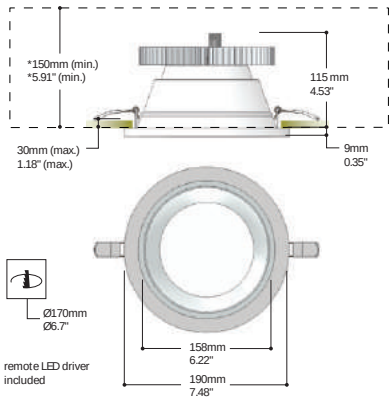

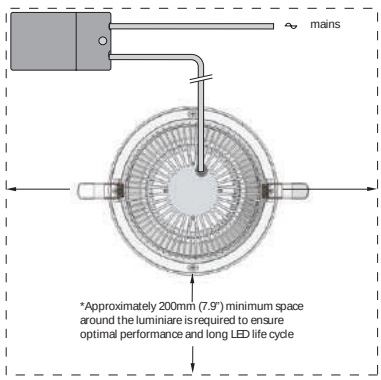

UGR
19

Mercachem | office | Nijmegen, NL | consultancy: Becks 's-Hertogenbosch | installation: DKC Elektrotechniek | product: Meson pro 190 | photography: Atomis

MESON PRO

MESON PRO 190 COLOUR METALLIZED

For special projects where a distinctive decorative effect is desired, Meson pro is available with a matt metallic lacquered reflector available in 5 inspiring colours. The mirror optics of Meson pro partially reflects the light against the inside and creates a very decorative coloured light effect. The coloured reflector is easy to combine with a black or white cover ring of your choice. Meson pro colour matt metallic is outstanding in representative and distinct entrances, hospitality and retail projects.

Voor bijzondere projecten waar een onderscheidend decoratief effect gewenst is, is de Meson pro leverbaar met een mat metallic gelakte reflector. Deze reflector is beschikbaar in 5 inspirerende kleuren. De spiegeloptiek van Meson pro reflecteert het licht langs de binnenzijde en creëert een zeer decoratief gekleurd lichteffect. De gekleurde reflector is goed te combineren met een zwarte of witte afdekring naar keuze. Meson pro colour matte metallic komt uitstekend tot zijn recht bij representatieve en onderscheidende entrees, hospitality- en retail projecten.

Philip Feenstra, July 2018

MESON PRO

THE SPECIFICATION SHEET OF
THIS PRODUCT IS AVAILABLE ON
OUR WEBSITE: **WWW.ATOMIS.NL**

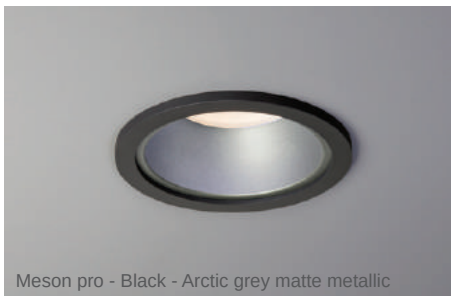
Meson pro - Black - Arctic grey matte metallic

Meson pro - Black - Mediterranean blue matte metallic

Meson pro - Black - Old gold matte metallic

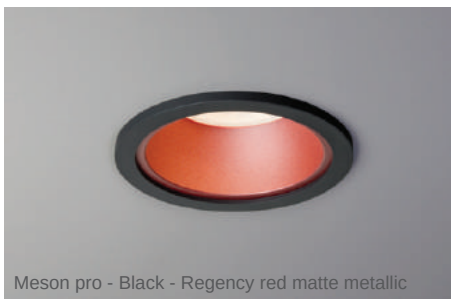
Meson pro - Black - Regency red matte metallic

Meson pro - Black - Yellow green matte metallic

Meson pro - White - Arctic grey matte metallic

Meson pro - White - Mediterranean blue matte metallic

Meson pro - White - Old gold matte metallic

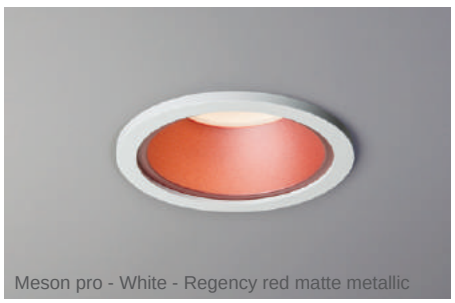
Meson pro - White - Regency red matte metallic

Meson pro - White - Yellow green matte metallic

MESON ROUND 190 SATINIZED

RECESSED DOWNLIGHTS

MESON ROUND 190 MATT SATINIZED
MESON ROUND 190 SPECULAR SATINIZED

Meson round 190 matt satinized

Meson round 190 specular satinized

MESON ROUND 190 SATINIZED

THE SPECIFICATION SHEET OF
THIS PRODUCT IS AVAILABLE ON
OUR WEBSITE: **WWW.ATOMIS.NL**

Meson is a range of recessed LED downlights which combines lighting comfort with excellent performance. The modest design and the various reflector options are distinctive elements, which ensure that Meson can be integrated as general lighting in any type of architecture. The trim is designed to cover irregularities in ceiling cutouts. A uniform light distribution is achieved by using a satinized diffuser that is mounted flush in the trim. An IP44 coating is optional. A wiresprung spring attachment allows easy installation in false ceilings.

Meson round 190 matt / specular satinized

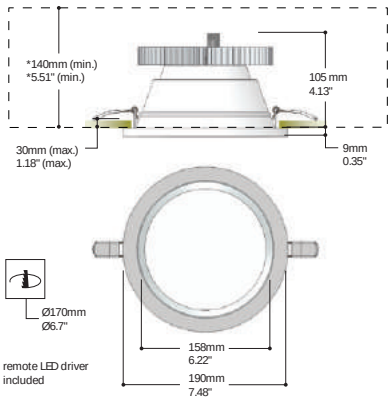

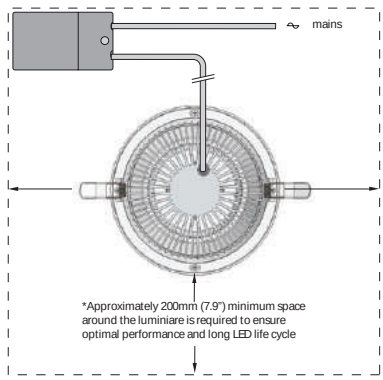

***Meson** is een serie LED inbouwdownlights die lichtcomfort combineert met uitzonderlijke prestaties. Kenmerkend is het ingetogen design en de diverse reflectoropties waardoor Meson als algemene verlichting geïntegreerd kan worden in nagenoeg elk soort architectuur. De afdekrand is zo vormgegeven dat deze oneffenheden in de plafonduitsparingen afdekt. Een gelijkmatige lichtverdeling wordt bereikt door de gesatineerde afscherming aan de onderzijde van de reflector. Een IP44 uitvoering is optioneel leverbaar. Installatiegemak van Meson is verzekerd door het gebruik van de snelspanveren.*

Design: Team Atomis / Philip Feenstra, 2009

De Kandelaar | pharmacy and care centre | Naaldwijk
architect: HET architectenbureau | consultant: Adviesbureau BSA
Installation: Elektro Actief | Interalu climate control ceilings | product: Meson round 190 matt prismatic | photography: Atomis

MESON ROUND 190 PRISMATIC

MESON ROUND 190 MATT PRISMATIC
MESON ROUND 190 SPECULAR PRISMATIC

Meson round 190 specular prismatic

Meson round 190 specular prismatic

MESON ROUND 190 PRISMATIC

THE SPECIFICATION SHEET OF
THIS PRODUCT IS AVAILABLE ON
OUR WEBSITE: WWW.ATOMIS.NL

Meson is a range of recessed LED downlights which combines lighting comfort with excellent performance. The modest design and the various reflector options are distinctive elements, which ensure that Meson can be integrated as general lighting in any type of architecture. The trim is designed to cover irregularities in ceiling cutouts. A high visual comfort is achieved by using a prismatic lens that is mounted flush in the trim. An IP44 coating is optional. A wire-sprung spring attachment allows easy installation in false ceilings.

Meson *is een serie LED inbouwdownlights die lichtcomfort combineert met uitzonderlijke prestaties. Kenmerkend is het ingetogen design en de diverse reflectoropties waardoor Meson als algemene verlichting geïntegreerd kan worden in nagenoeg elk soort architectuur. De afdekrand is zo vormgegeven dat deze oneffenheden in de plafonduitsparingen afdekt. Een gelijkmatige lichtverdeling wordt bereikt door de prismatische lens aan de onderzijde van de reflector. Een IP44 uitvoering is optioneel leverbaar. Installatiegemak van Meson is verzekerd door het gebruik van de snelspanveren.*

Design: Team Atomis / Philip Feenstra, 2009

Meson round 190 matt / specular prismatic

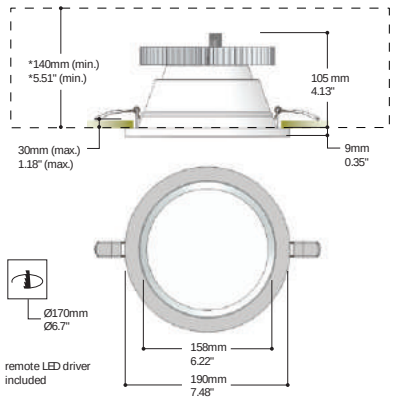

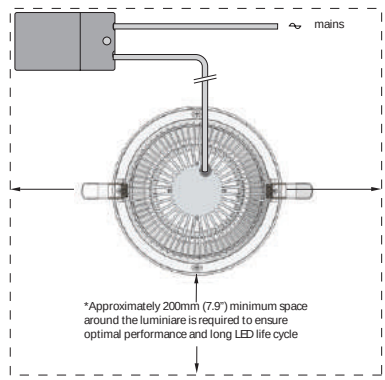

Horizoncollege Heerhugowaard | school | Heerhugowaard, NL
consultancy: 500 Lux | installation: Croon Amsterdam
product: Meson round 190 satinized| photography: Atomis

MESON REFIT

MESON REFIT PRO
MESON REFIT MATT SATINIZED
MESON REFIT PRO TUNABLE WHITE

Meson Refit is an efficient recessed LED downlight suitable for a variety of existing ceiling cut-outs. This makes it very easy to adapt to your current lighting situation for an efficient and energy-efficient LED solution. The decorative wide trim makes the luminaire suitable for all existing cut-out sizes from Ø185 up to Ø230mm. Meson Refit pro is identical to Meson pro 190 with a glare reducing reflector and a dual satinized diffuser. The innovative design of LED, light-mixing chamber, reflector and diffuser optics provides a high system efficiency and excellent visual comfort. Meson Refit pro has a highly effective light output ratio and an “Unified Glare Rating” (UGR) of between 17 and 19 depending on the luminaire flux. This makes the luminaire suitable for lighting of work places, according to the EN 12464/1.

Besides the regular colour temperatures 3000K and 4000K, tunable white, with a colour range of 2700K - 6500K, is available as well.

Meson Refit pro Tunable White
Meson Refit pro Tunable white features a new and innovative way to create any colour tone from comfortable warm white of 2700K to a clear pure white of 6500K. Depending on the application the user can adjust the colour temperature of the illumination in order to stimulate the human behaviour or well-being in retail, schools, offices, health or elderly care.
In retail areas – food or fashion – colour temperature can be controlled depending of the product that is illuminated, the products’ colour, the season or time of the day.

Meson Refit *is een efficiënte inbouw LED downlight geschikt voor een variatie aan bestaande plafonduitsparingen. Dit maakt het zeer eenvoudig uw huidige verlichtingssituatie aan te passen naar een efficiënte en energiezuinige LED oplossing. De decoratieve brede rand maakt dat het armatuur geschikt is voor alle bestaande zaagmaten van Ø185 tot Ø230mm. Meson Refit pro is verder identiek aan de Meson pro 190 en is voorzien van een low-glare reflector en een gesatineerde diffuser. Het innovatieve ontwerp van LED, licht-mengkamer, reflector en diffuser vormt een optiek met een hoge systeem efficiëntie en een uitstekend visueel comfort. Meson Refit pro heeft een zeer hoog armatuur rendement en een “Unified Glare Rating” (UGR) van tussen de 17 en 19, afhankelijk van de armatuurflux. Dit maakt het armatuur geschikt voor toepassing in kantoren volgens de EN 12.464/1.*

Naast de basisuitvoering met een kleurtemperatuur van 3000K of 4000K, is de Meson Refit pro ook leverbaar in een tunable white uitvoering 2700K – 6500K.

Meson Refit pro Tunable White
Meson Refit pro Tunable White biedt een nieuwe en innovatieve manier om elke lichtkleur te realiseren van comfortabel warm wit 2700K tot helder puur wit van 6500K. Afhankelijk van het project kan de gebruiker de kleurtemperatuur van de verlichting instellen om daarmee het menselijk gedrag of welbehagen op een positieve manier te beïnvloeden in projecten als retail, scholen, kantoren of (ouderen) zorg. In verkoopruimtes, zoals food of fashion, kan de kleurtemperatuur worden geregeld afhankelijk van het product dat wordt verlicht, de kleur van het poduct, het seizoen of de tijd van de dag.

Design: Philip Feenstra, 2015

MESON REFIT

THE SPECIFICATION SHEET OF
THIS PRODUCT IS AVAILABLE ON
OUR WEBSITE: **WWW.ATOMIS.NL**

Meson refit pro

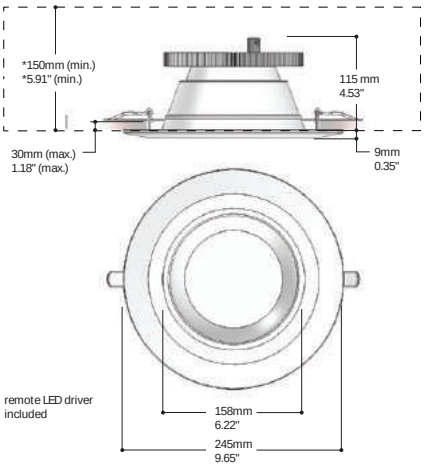

Meson refit matt satinized

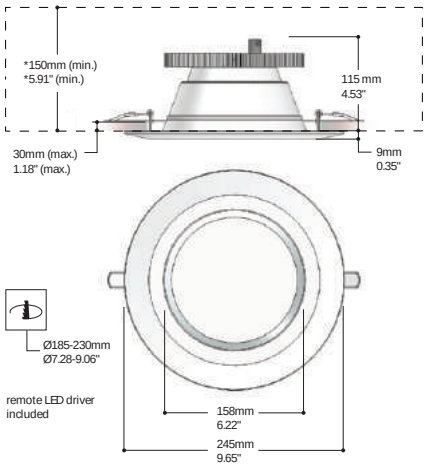

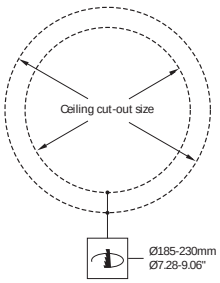

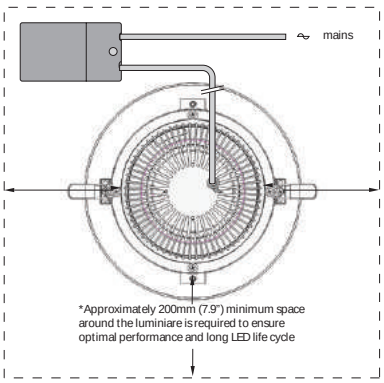

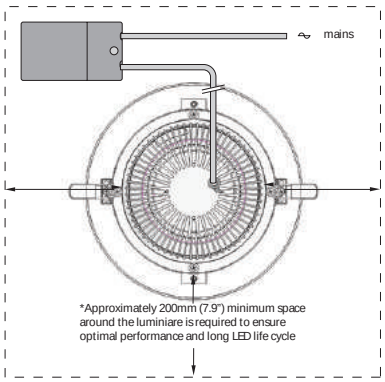

UGR
19

Waterschap Aa en Maas | office | 's-Hertogenbosch, NL | consultancy: Raadgevend Technisch Bureau Huisman en Van Muijen B.V. | installation: BAM Bouw en Techniek Regio-Zuid | product: Meson refit pro tunable white | photography: Atomis

MESON 100 DOWNLIGHT

MESON ROUND 100 DOWNLIGHT FRESNELLENS
MESON ROUND 100 DOWNLIGHT FRESNELLENS FLAT TRIM

Meson round 100 downlight fresnellens

Meson round 100 downlight fresnellens
Meson round 100 downlight fresnellens flat trim
Meson round 100 downlight is a compact LED recessed downlight equipped with an efficient power LED. High visual comfort is achieved by the decorative fresnellens with concentric rings that provides soft and even illumination. The luminaire is supplied as standard with a white decorative trim that covers unevenness in the ceiling cut-outs. In addition to the downlight fresnellens, the fixture is also available with a “flat trim”. The quick-release springs enable a simple and fast installation

Meson round 100 downlight fresnellens
Meson round 100 downlight fresnellens flat trim
Meson round 100 downlight is een compacte LED-inbouwdownlight voorzien van een efficënte power LED. Een hoog visueel comfort wordt bereikt door de decoratieve fresnellens met concentrische ringen die zorgt voor een softe en egale verlichting. Het armatuur wordt standaard geleverd met een witte decoratieve afdekrand die oneffenheden in de plafon-duitsparingen afdekt. Naast de downlight fresnellens is het armatuur ook met een ‘flat trim’ leverbaar. De snelspanveren maken een eenvoudige en snelle montage mogelijk.

Meson round 100 downlight fresnellens flat trim

MESON 100 DOWNLIGHT

THE SPECIFICATION SHEET OF
THIS PRODUCT IS AVAILABLE ON
OUR WEBSITE: **WWW.ATOMIS.NL**

Meson round 100 downlight fresnellens

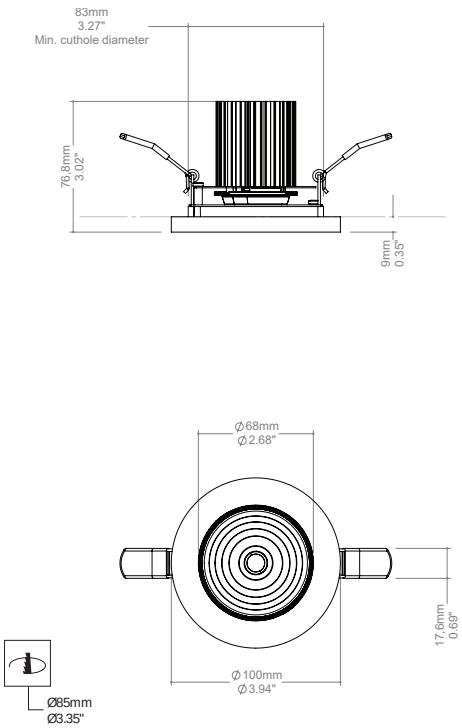

Meson round 100 downlight fresnellens flat trim

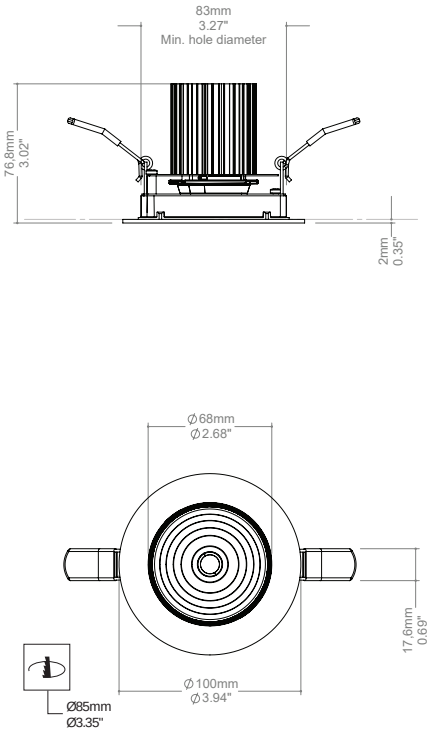

MOONGLOW

MOONGLOW 100

Moonglow 100 is a compact decorative LED recessed luminaire equipped with an efficient power LED. The disc-shaped acrylic diffuser creates an optical lighting effect realized by light conduction, reflection and diffusion, which makes the disc light up evenly over the surface. The illuminated surfaces are the underside and the circumference of the disc, resulting in effective direct lighting with a decorative grazing light on the ceiling side. The trim and central disc are finished in matte white. In addition to the 100mm recessed version, the Moonglow series is also available as a wall and surface-mounted luminaire with a 290mm round disc, and a linear wall and surface-mounted fixture 1200mm.

Moonglow 100 *is een compact decoratief LED-inbouwarmatuur voorzien van een efficiënte power LED. De discvormige acrylaat diffuser creëert een optisch verlichtingseffect gerealiseerd door lichtgeleiding, reflectie en diffusie, wat de disc gelijkmatig over het oppervlakte laat oplichten. De verlichte oppervlaktes zijn de onderzijde en de omtrek van de disc, wat resulteert in een effectieve directe verlichting met aan de plafondzijde een decoratief strijklicht.*
De afdekrand en centrale schijf zijn mat wit gefinished. Naast de 100mm inbouwuitvoering is de Moonglow serie tevens leverbaar als wand- en opbouwarmatuur met een 290mm ronde disc, en een lineaire wand- en opbouwarmatuur 1200mm.

MOONGLOW

THE SPECIFICATION SHEET OF
THIS PRODUCT IS AVAILABLE ON
OUR WEBSITE: **WWW.ATOMIS.NL**

Moonglow 100

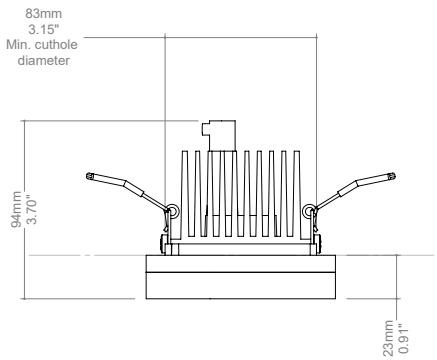

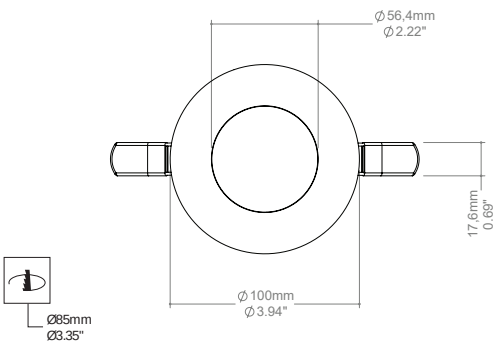

MESON ROUND 160

MESON ROUND 160

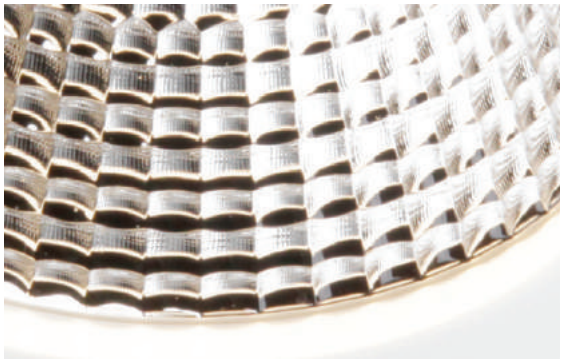

Meson round 160 is a recessed IP44 rated narrow beam LED downlighter with a white acrylic trim. The downlighter has a high a performance power LED providing warm white light with an excellent colour rendering index. Versions with a rendering index of >90 are available upon request. The internal Jordan Alunova® 40° reflector with spherical facets provides a high performance low glare light distribution. The reflector is covered with a transparent acrylic protection cover. A high performance driver with an electronic power factor correction is included. A wiresprung spring attachment allows easy installation in false ceilings. Meson round 160 is an ideal solution for indoor and outdoor applications.

Meson round 160 *is een IP44 diepstralende inbouw LED downlighter met een witte acrylic afdekrand. De downlighter heeft een efficiënte power LED ingebouwd, welke warm wit licht produceert met een uitstekende kleurweergave index. Uitvoeringen met een CRI >90 zijn op aanvraag leverbaar. De ingebouwde Jordan Alunova® 40°-reflector met sferische facettering creeërt een effectieve lowglare lichtverdeling. De reflector wordt afgedekt door een transparante acryl afscherming. Het armatuur is voorzien van een energiezuinige driver met een elektronische power factor correctie. De snelspanveren maken een eenvoudige snelle montage mogelijk. Meson round 160 is een ideale lichtoplossing voor zowel buiten- als binnentoepassingen.*

Design: Philip Feenstra, 2012

Rabobank Utrecht | office | Utrecht, NL | architect: Zenber interieurarchitectuur i.s.m. OIII Architecten | installation: Kronenburggroup | product: Meson round 160 in luminaire suspension system | photography: Atomis

MESON ROUND 160

THE SPECIFICATION SHEET OF
THIS PRODUCT IS AVAILABLE ON
OUR WEBSITE: **WWW.ATOMIS.NL**

Meson round 160

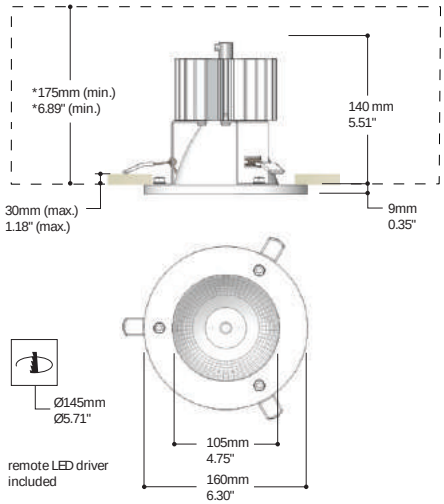

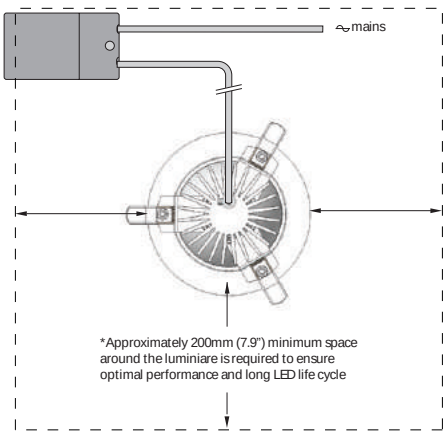

UGR
19

MESON AQUA

MESON ROUND 220 AQUA

MESON AQUA

THE SPECIFICATION SHEET OF
THIS PRODUCT IS AVAILABLE ON
OUR WEBSITE: **WWW.ATOMIS.NL**

Meson R220 Aqua LED downlight has been designed specifically for the use above swimming pools and other wet areas. The trim and opal cover are made of plastics. The luminaire is closed, hygienic and completely resistant to negative influences of chlorine and other vapours. The luminaire has a set of three polyamide screws to mount into false ceilings. No stainless steel springs or other mechanical parts are used in order to avoid any corrosion of these materials. Meson Aqua LED downlights, available in square and round are suitable for all wet applications with high humidity like swimming pools, whirlpools, showers and steam cabins.

Meson R220 Aqua LED downlight *is speciaal geschikt voor gebruik boven overdekte zwembaden en natte ruimtes. De rand en opalen afscherming zijn van kunststof vervaardigd. Het armatuur is afgesloten, hygiënisch en volkomen bestand tegen de inwerkingen van voorkomende chloor- en andere dampen. De armaturen worden met kunststof schroeven in de (systeem) plafonds bevestigd. Er is geen RVS of verenstaal toegepast voor de mechanische bevestiging. Als gevolg is er geen risico dat de bevestiging op den duur door corrosie zal bezwijken. Meson Aqua LED downlights, verkrijgbaar in rond en vierkant, zijn te gebruiken in alle omgevingen waar hoge lucht-vochtigheid, chloor- en andere dampen voorkomen zoals bij zwembaden, whirlpools, doucheruimtes en stoomcabines*

Design: Philip Feenstra, 2012

Meson round 220

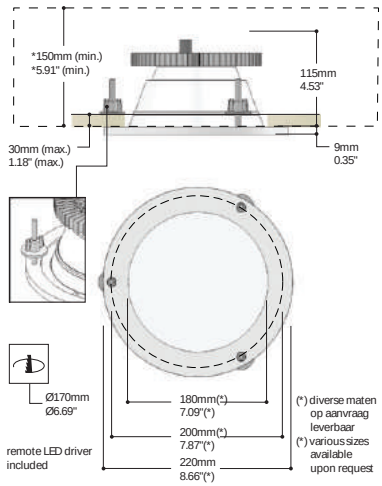

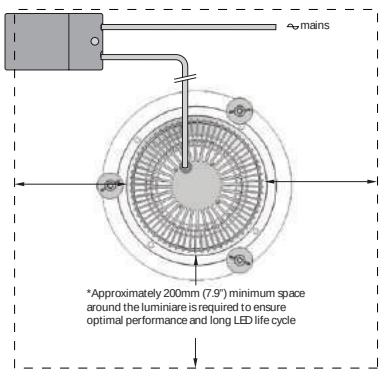

Zwembad de Duker | swimmingpool | Bunschoten-Spakenburg, NL
installation: Mossink Elektrotechniek | product: Meson R220 aqua RGB-W
photography: Atomis

MESON SQUARE 180

MESON SQUARE 180 SATINIZED
MESON SQUARE 180 PRISMATIC
MESON SQUARE 180 TUNABLE WHITE

Meson square 180 is a range of recessed high performance LED downlights containing power LEDs covered by a prismatic lens or a dual satinized diffuser. Meson delivers warm white light with an excellent colour rendering index. The prismatic lens provides a high lumen output ratio while reducing glare. A decorative architectural appearance is provided by the dual satinized diffuser. A high performance driver with an electronic power factor correction is included. A wire-sprung spring attachment allows easy installation in false ceilings.

Besides the regular colour temperatures 3000K and 4000K, tunable white, with a colour range of 2700K - 6500K, is available as well.

Meson Square 180 Tunable White
Meson square 180 Tunable white features a new and innovative way to create any colour tone from comfortable warm white of 2700K to a clear pure white of 6500K. Depending on the application the user can adjust the colour temperature of the illumination in order to stimulate the human behaviour or well-being in retail, schools, offices, health or elderly care.
In retail areas – food or fashion – colour temperature can be controlled depending of the product that is illuminated, the products' colour, the season or time of the day.

Design: Team Atomis / Philip Feenstra, 2009

Meson square 180 *is een serie efficiënte LED inbouwdownlights voorzien van power LEDs, welke worden afgeschermd door een prismatische lens of een opalen diffuser. Meson levert warm wit licht met een uitstekende kleurweergaveindex.*
De prismatische lens realiseert een hoog rendement en beperkt tegelijkertijd de verblinding. Een decoratief architectonisch lichteffect wordt verkregen met een dual satinized diffuser. Het armatuur is voorzien van een efficiënte driver met een elektronische power factor correctie. De snelspanveren maken een eenvoudige montage in een zwevend plafond mogelijk.

Naast de basisuitvoering met een kleurtemperatuur van 3000K of 4000K, is de Meson 180 ook leverbaar

Meson square 180 satinized

Meson square 180 prismatic

Meson square 180 Cardanic

MESON SQUARE 180

THE SPECIFICATION SHEET OF
THIS PRODUCT IS AVAILABLE ON
OUR WEBSITE: **WWW.ATOMIS.NL**

in een tunable white uitvoering 2700K – 6500K.

Meson square 180 Tunable White

Meson square 180 Tunable White biedt een nieuwe en innovatieve manier om elke lichtkleur te realiseren van comfortabel warm wit 2700K tot helder puur wit van 6500K. Afhankelijk van het project kan de gebruiker de kleurtemperatuur van de verlichting instellen om daarmee het menselijk gedrag of welbehagen op een positieve manier te beïnvloeden in projecten als retail, scholen, kantoren of (ouderen) zorg. In verkoopruimtes, zoals food of fashion, kan de kleurtemperatuur worden geregeld afhankelijk van het product dat wordt verlicht, de kleur van het poduct, het seizoen of de tijd van de dag.

Design: Team Atomis / Philip Feenstra, 2009

Meson square 180 satinized / prismatic

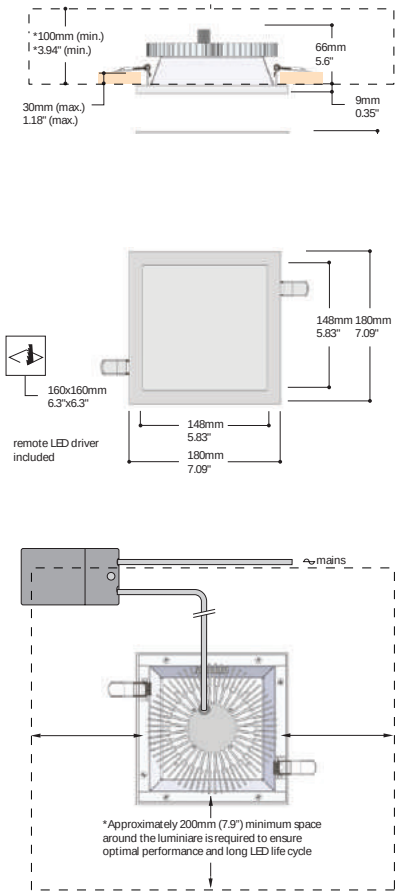

Meson square 180 Cardanic

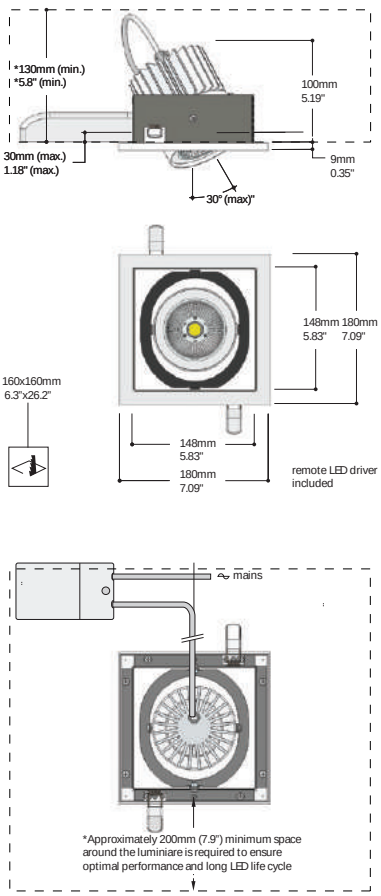

Waldorf Astoria Amsterdam| luxury hotel | Amsterdam, NL
consultancy: DPA lighting consultants | installation: Hirdes Energie Techniek | product: Meson square180 satinized
photography: Atomis

MESON SQUARE 120

MESON SQUARE 120 SATINIZED
MESON SQUARE 120 PRISMATIC
MESON SQUARE 120 WALLWASHER

Meson square 120 satinized

Meson square 120 prismatic

Meson 120 wallwashers

The Schutter Group | office | Rotterdam, NL
product: Meson square 180
photography: Christiaan de Bruijne

MESON SQUARE 120

THE SPECIFICATION SHEET OF
THIS PRODUCT IS AVAILABLE ON
OUR WEBSITE: **WWW.ATOMIS.NL**

Meson square 120 is a range of recessed high performance LED downlights containing power LEDs covered by a prismatic lens or a dual satinized diffuser. Meson delivers warm white light with an excellent colour rendering index. The prismatic lens provides a high lumen output ratio while reducing glare. A decorative architectural appearance is provided by the dual satinized diffuser. A high performance driver with an electronic power factor correction is included. A wire-sprung spring attachment allows easy installation in false ceilings.

Meson square 120 *is een serie efficiënte LED inbouwdownlights voorzien van power LEDs, welke worden afgeschermd door een prismatische lens of een opalen diffuser. Meson levert warm wit licht met een uitstekende kleurweergaveindex. De prismatische lens realiseert een hoog rendement en beperkt tegelijkertijd de verblinding. Een decoratief architectonisch lichteffect wordt verkregen met een dual satinized diffuser. Het armatuur is voorzien van een efficiënte driver met een elektronische power factor correctie. De snelspanveren maken een eenvoudige montage in een zwevend plafond mogelijk.*

Design: Team Atomis / Philip Feenstra, 2009

Meson square 120 satinized / prismatic

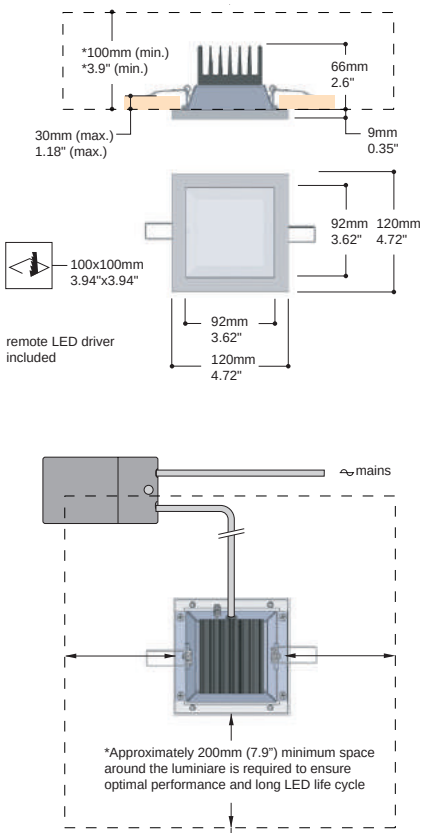

Meson square 120 wallwasher

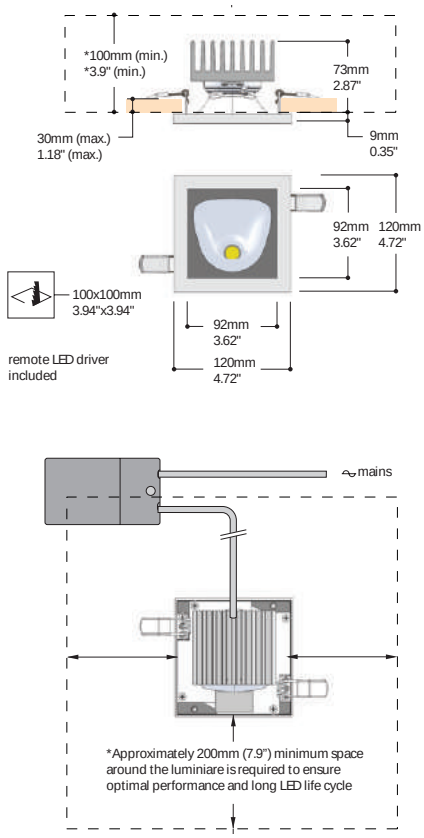

Rabobank Maliebaan | office | Utrecht, NL
product: Meson square 180
photography: Atomis

MESON REFIT PRO

MESON REFIT PRO ELLIPTICS

Meson refit pro Elliptics is an efficient recessed LED downlight suitable for the oval ceiling cut-out of the former Atomis CFL Elliptic luminaires. The usage and application of the Meson pro Elliptic refit is identical to the Meson pro 190 downlight. With the glare reducing reflector and a dual satinized diffuser this luminaire creates an excellent visual comfort. Besides that, the innovative design of the LED, light-mixing chamber, reflector and diffuser garantuee a high system efficiency. Meson pro Elliptic refit has a highly effective light output ratio and an “Unified Glare Rating” (UGR) of between 17 and 19 depending on the luminaire flux. This makes the luminaire suitable for lighting of work places, according to the EN 12464/1.

Meson refit Pro Elliptics *is een armatuur met toegevoegde ovaal gevormde pasring en biedt daarmee een pasklare LED-vervanging voor de voorgaande Atomis Elliptics CFL armaturen. Dit armatuur is verder identiek aan de Meson pro 190 en is voorzien van een low-glare reflector en gesatineerde diffuser. Dit innovatieve ontwerp van de LED, licht-mengkamer, reflector en diffuser vormt een optiek met hoge systeemefficiëntie en een uitstekend visueel comfort. Meson Refit pro heeft een zeer hoog armatuur rendement en een “Unified Glare Rating” (UGR) van tussen de 17 en 19, afhankelijk van de armatuurflux. Dit maakt het armatuur geschikt voor toepassing in kantoren volgens de EN 12.464/1.*

MESON REFIT PRO

THE SPECIFICATION SHEET OF
THIS PRODUCT IS AVAILABLE ON
OUR WEBSITE: **WWW.ATOMIS.NL**

Meson refit pro elliptics

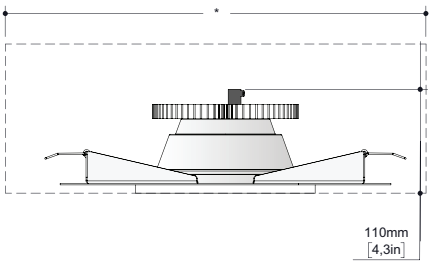

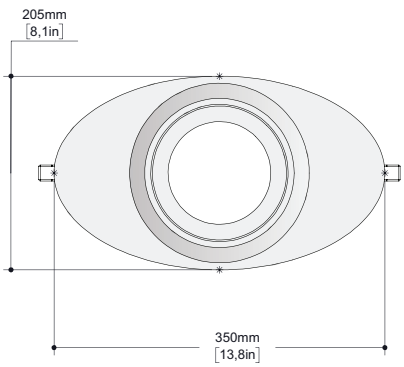

* Approximately 200mm (7.9") minimum space arond the luminaire is required to ensure optimal performance and long LED life cycle

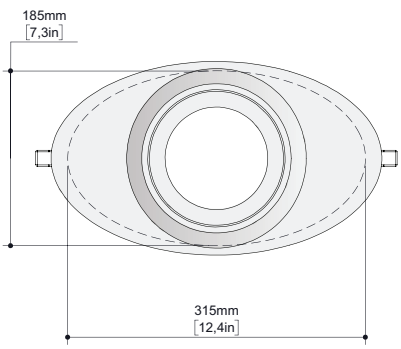

Cutting size

Cascade | office | Groningen, NL | consultancy: Raadgevend Technisch Bureau Huisman en Van Muijen B.V. | installation: Engie Services Noord | product: Meson refit pro elliptics photography: Atomis

1/4 *Politie bureau de Pijp | police station | Amsterdam, NL | architect: INBO | advisor: Valstar Simonis adviseurs | installation: Van Dorp Installaties BV | Interalu control ceilings product: Meson 190 pro downlighters | photography: Atomis*
2 *Dunea | Office | Zoetermeer, NL | architect: Zenber interieurarchitectuur | installation: M. Visser Elektrotechniek | product: Meson round 190 pro | photography: Atomis*
3 *Stadskantoor Weesp | City hall | Weesp, NL | architect: Stork & Albrecht architecten en bouwadviseurs | installation: EWN | product: Meson 120 wallwasher | photography: Atomis*
5 *Mercachem | office | Nijmegen, NL | consultancy: Becks 's-Hertogenbosch | installation: DKC Elektrotechniek | product: Meson pro 190 | photography: Atomis*

5

Mercachem | office | Nijmegen, NL | consultancy: Becks 's-Hertogenbosch | installation: DKC Elektrotechniek | product: Meson pro 190 | photography: Atomis

Drinkwaterbedrijf PWN (Puur Water Nederland) | office | Velserbroek, NL | Architect: Kraaijvanger | consultancy: Royal Haskoning DHV
installation: Croon Elektrotechniek B.V. | product: Meson pro 190 | photography: Atomis

Above: *The Pavilion | office | Amsterdam, NL | architect: Powerhouse Company | developer: Being Development and All-in Real Estate | consultancy: Herman De Groot Ingenieurs | installation: Klik Electrotechniek Amsterdam | product: Meson round 190 satinized | photography: Atomis*

Left: *IDA Foundation | office | Amsterdam, NL | Architect: FKG Architecten aan de Zaan | Advisor : Drost Engineers Limmen installation: Beerepoot Installatietechniek Zwaagdijk Oost | products: Meson Pro | photography: Atomis*

Politiebureau RBT Zuid de Pijp, Amsterdam | Architect: INBO | Adviseur: Valstar Simonis adviseurs installatie-techniek | Installation: Van Dorp Installaties BV
Climate ceiling: Interalu Nederland | Product: Meson 190 pro downlighters.

DWA Veenendaal | office | Veenendaal, NL | Product: Meson 190 pro downlighters.

Huisman & Van Muijen | Office | 's-Hertogenbosch, NL | architect: M+R interior architecture | installation: ETB van Keulen Nuenen | Product: Meson refit pro | photography: Atomis

Gemeente Gooise Meren | Office | Gemeenten Muiden, Naarden en Bussum, NL | Bouwbedrijf Van Schaik | advisor: DWA te Rijssen| installation: Unica Installatietechniek bv | photography: Atomis

SPOTLIGHTS
INDEX

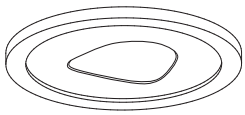

Meson round 190 wallwasher
152

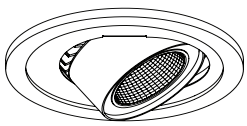

Meson round 190 directable spot
154

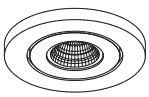

Meson round 100
Meson round 100 flat trim
156

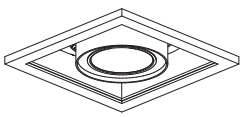

Meson square 180 cardanic
Meson square 180 multiple
158/160

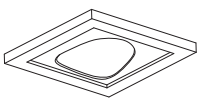

Meson square 120 wallwasher
Meson square 120 multiple
162/164

Waldorf Astoria Amsterdam| luxury hotel
Amsterdam, NL consultancy: DPA lighting consultants
installation: Hirdes Energie Techniek
product: Meson round 100 | photography: Atomis

SPOTLIGHTS

A visually appealing store interior is most powerful illuminated using the right proportion of directed light. Lighting plans for these applications spotlights play an important role. Atomis offers a range of possibilities with spotlights in round and square design. In addition modular system Meson Multiple combines downlighting and adjusted spotlighting in one design. Our reflectors are high qualified components providing precise and optimal light projections.

Een visueel aantrekkelijk winkelinterieur is het meest krachtig bij gebruik van het juiste aandeel gericht licht. Lichtplannen voor dit soort projecten spelen spotlights een onbetwiste rol. Atomis biedt een reeks mogelijk-heden met spotlights in ronde en vierkante vormgeving. Modulair systeem Meson Multiple maakt bovendien een combinatie van downlighter en cardanische spotlight mogelijk. Onze reflectors zijn componenten van hoge kwaliteit, die precieze en optimale lichtprojectie creëren.

Biltz | office | Amsterdam, NL | consultancy: Dutch Light Pro | product: Meson round 100 | photography: Atomis

MESON ROUND 190 WALLWASHER

MESON ROUND 190 WALLWASHER

Meson round 190 wallwasher is a recessed high performance LED downlight with an asymmetrical light distribution. The offset from the wall for wall-washers should not be more than 50-60cm in order to provide a uniform illumination over the entire surface. The metallized reflector has a low-glare character when observing the illuminated surface which makes Meson wallwasher the ideal solution for illumination of shelves and walls in shops, restaurants, offices, etc. Meson delivers warm white light with an excellent colour rendering index. A high performance driver with an electronic power factor correction is included.
A wiresprung spring attachment allows easy installation in false ceilings.

Meson round 190 wallwasher *is een efficiënte LED inbouw downlight met een asymmetrische lichtverdeling. Voor een optimale belichting van een wand dient de afstand tot de wand van maximaal 50-60cm aangehouden te worden om een gelijkmatige verlichting over het gehele oppervlak te verkrijgen. De gemetalliseerde reflector heeft een low-glare karakter, wanneer men deze in de richting van de wand bekijkt. Hierdoor is het de ideale lichtoplossing voor het aanlichten van wanden en schappen in winkels, restaurants, kantoren, etc. Meson levert warm wit licht met een uitstekende kleurweergaveindex. Het armatuur is voorzien van een efficiënte driver met een elektronische power factor correctie. De snelspanveren maken een eenvoudige montage in zwevende plafonds mogelijk.*

Design: Philip Feenstra, 2015

MESON ROUND 190 WALLWASHER

THE SPECIFICATION SHEET OF
THIS PRODUCT IS AVAILABLE ON
OUR WEBSITE: **WWW.ATOMIS.NL**

Meson round 190 wallwasher

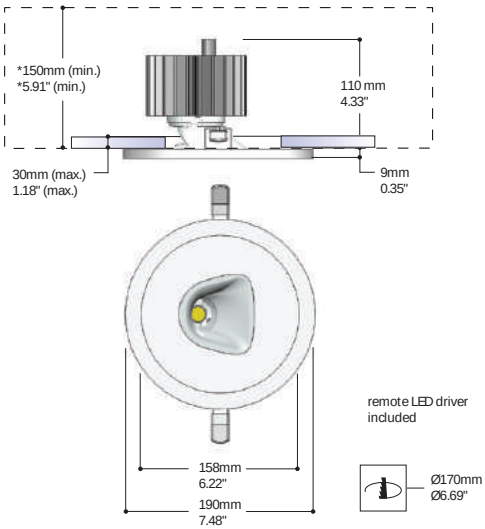

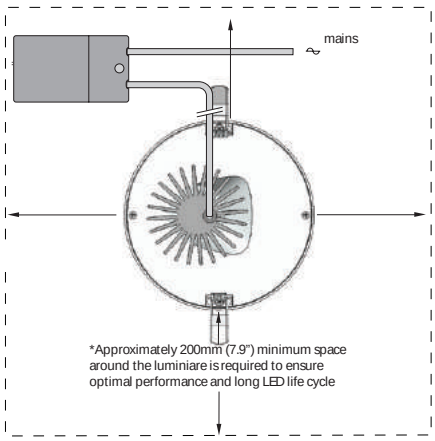

Gemeente Amstelveen | city hall | installation: 500Lux | photography: Atomis

MESON ROUND 190 DIRECTABLE SPOT

MESON ROUND 190 DIRECTABLE SPOT

Meson round 190 directable is a range of recessed LED spotlights with a high performance powered LED. The LED delivers a warm white light with an excellent colour rendering index. A cardanic mechanism allows easy adjustments of the spot up to 35° in all directions. The spot unit is equipped with a Jordan Alunova® reflector with spherical facets available in 24° or 40° bundle. These reflectors are finished with a vacuum metallic reflection layer which increases the optical light output ratio (LOR) >90%. A backlit illuminated opal ring around the reflector provides a decorative illumination effect. A high performance driver with an electronic power factor correction is included. A wire-sprung spring attachment allows easy installation in false ceilings.

Meson round 190 directable *is een efficiënte inbouw LED spot voorzien van een high performance power LED. Deze LED produceert warm wit licht met een uitstekende kleurweergaveindex. Een cardanisch mechanisme biedt de mogelijkheid de spot eenvoudig tot 35° in te stellen. De spot is voorzien van een Jordan Alunova® reflector met sferische facetten leverbaar in 24° or 40° bundels. Deze reflectors zijn voorzien van een vacuum gemetalliseerde reflectie-laag wat resulteert in een verhoogde optische prestatie (LOR) van >90%. Een aan de achterzijde verlichte opalen ring rond de reflector geeft een decoratief verlichtingseffect. Het armatuur is voorzien van een efficiënte driver met een electronische power factor correctie. Snelspanveren maken een eenvoudige montage mogelijk in zwevende plafonds.*

MESON ROUND 190 DIRECTABLE SPOT

THE SPECIFICATION SHEET OF
THIS PRODUCT IS AVAILABLE ON
OUR WEBSITE: **WWW.ATOMIS.NL**

Meson round 190 directable spot

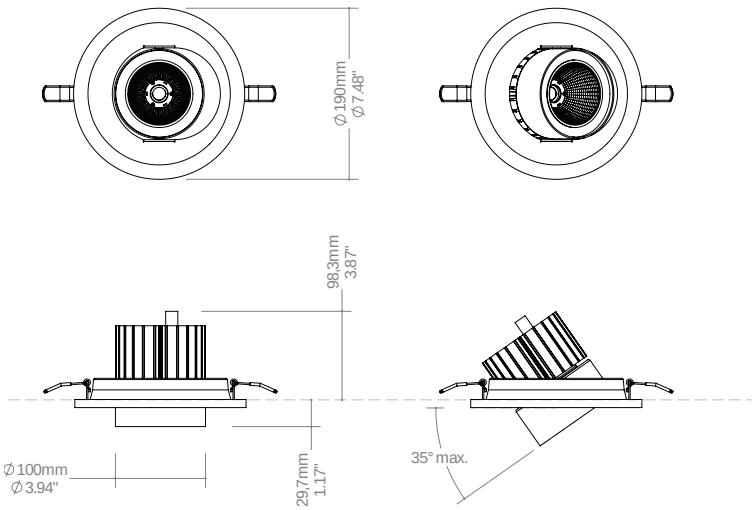

MESON ROUND 100

MESON ROUND 100
MESON ROUND 100 FLAT TRIM

Meson round 100

Meson round 100 flat trim

Meson round 100 is a recessed adjustable LED spot, which is equipped with a high performance power LED. The spot head (with heatsink) is tiltable up to 30° in both directions. The head contains a deposited metallized optical reflector with a light distribution of 32°. A reflector with light distribution of 52° is available upon request. Meson round 100 spotlight delivers warm white light up to 1300 lm with an excellent colour rendering index. The light colour is comparable with the light of a halogen lamp. The spot is finished in a matt white paint. A wire-sprung spring attachment allows easy installation in false ceilings.

Meson round 100 *is een LED inbouw-spot voorzien van een efficiënte power LED. Het spot-gedeelte (met heatsink) is kantelbaar tot 30° in beide richtingen en beschikt over een metaal-opgedampte optische reflector, met een bundel van 32°. Een reflector met een bundel van 52° is op aanvraag leverbaar. Meson round 100 spotlight levert tot 1300 lm warm wit licht met een uitstekende kleurweergave. De lichtkleur is zeer vergelijkbaar met een halogeen-lamp. De snelspanveren maken een eenvoudige en snelle montage mogelijk.*

Design: Philip Feenstra, 2011

Waldorf Astoria Amsterdam| luxury hotel
Amsterdam, NL consultancy: DPA lighting consultants
installation: Hirdes Energie Techniek
product: Meson round 100 | photography: Atomis

MESON ROUND 100

THE SPECIFICATION SHEET OF
THIS PRODUCT IS AVAILABLE ON
OUR WEBSITE: WWW.ATOMIS.NL

Meson round 100

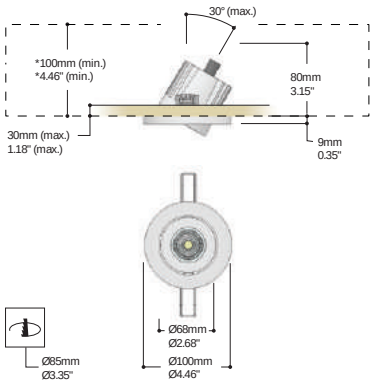

Meson round 100 flat trim

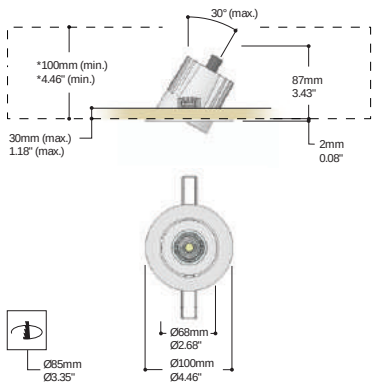

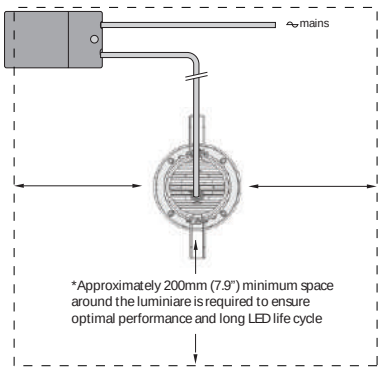

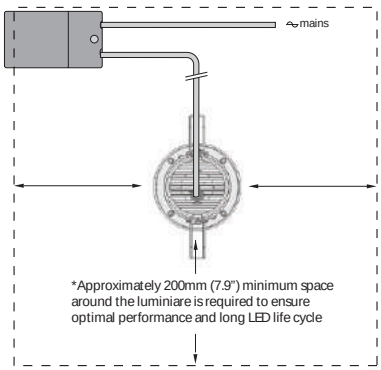

MESON SQUARE 180 CARDANIC

MESON SQUARE 180 CARDANIC

Meson square 180 cardanic is a range of recessed LED spotlights with a high performance powered LED. The LED delivers a warm white light with an excellent colour rendering index. A cardanic mechanism allows easy adjustments of the spot up to 30° in all directions. The spot unit is equipped with a Jordan Alunova® reflector with spherical facets available in 17°, 24° or 40° bundle. These reflectors are finished with a vacuum metallic reflection layer which increases the optical light output ratio (LOR) >90%. A backlit illuminated opal ring around the reflector provides a decorative illumination effect. A high performance driver with an electronic power factor correction is included. A wire-sprung spring attachment allows easy installation in false ceilings. The trim and spots have a finish of matt white with a matt black interior.

Meson 180 cardanic *is een serie efficiënte inbouw LED spots voorzien van een high performance power LED. Deze LED produceert warm wit licht met een uitstekende kleurweergaveindex. Een cardanisch mechanisme biedt de mogelijkheid de spot eenvoudig tot 30° in alle richtingen in te stellen. De spot is voorzien van een Jordan Alunova® reflector met sferische facetten leverbaar in 17°, 24° or 40° bundels.*
Deze reflectors zijn voorzien van een vacuum gemetalliseerde reflectielaag wat resulteert in een verhoogde optische prestatie (LOR) van >90%. Een aan de achterzijde verlichte opalen ring rond de reflector geeft een decoratief verlichtingseffect. Het armatuur s voorzien van een efficiënte driver met een electronische power factor correctie. Snelspanveren maken een eenvoudige montage mogelijk in zwevende plafonds. De afdekrand en spot zijn voorzien van een mat witte finish met een mat zwart interieur.

Design: Philip Feenstra, 2012

MESON SQUARE 180 CARDANIC

THE SPECIFICATION SHEET OF
THIS PRODUCT IS AVAILABLE ON
OUR WEBSITE: **WWW.ATOMIS.NL**

Meson square 180 Cardanic

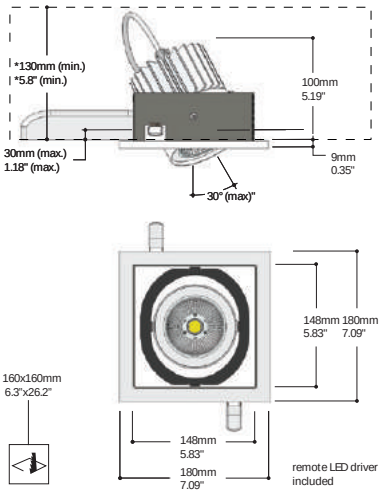

Spot (17°)

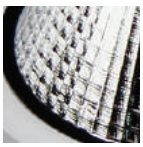

Flood (24°)

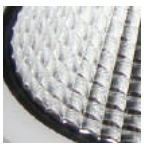

Wide flood (40°)

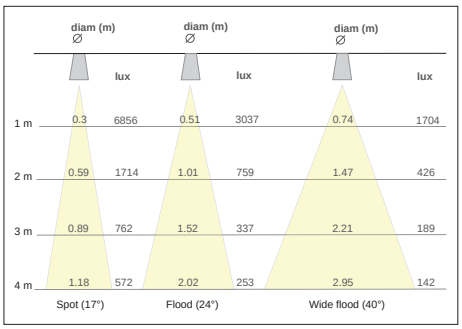

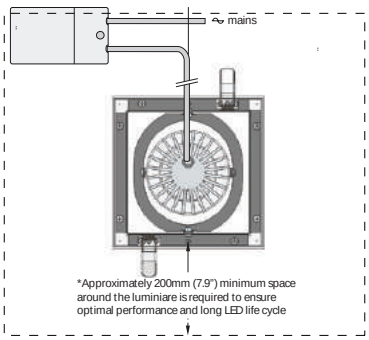

Keukenhof | office | Lisse, NL
consultancy: Clemens Lichtadvies
installation: Schulte & Lestraden
product: Meson square 180 cardanic | photography Atomis

MESON SQUARE 180 MULTIPLE

MESON SQUARE 180 CARDANIC
MESON SQUARE 180 MULTIPLE

Meson square 180 Cardanic

Meson square 180 Multiple

Meson square 180 Multiple

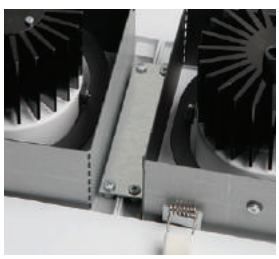

Multiple connection set 180

Meson 180 cardanic spot units and Meson 180 downlights may be combined together in a multiple system. A multiple connection set allows an easy mechanical connection between two units.
Almost endless ranges of combinations with spots and downlights are possible when built together as a complete system. An ideal combination of total interior illumination can be achieved with: general task lighting provided with downlights as well as directional lighting combined with spotlights. These units may be controlled individually or as group, to adjust these lighting functions within the interior. Meson square 180 multiple system is suitable for various installations; such as retail, hospitality and offices.

Meson 180 cardanic spot-units en Meson 180 downlights *kunnen worden gecombineerd tot een multiple systeem. Een multiple connectie-set maakt een eenvoudige mechanische verbinding mogelijk tussen twee units. Een nagenoeg eindeloze reeks combinaties van spots en downlights zijn mogelijk wanneer deze worden samengebouwd tot een compleet systeem. Een ideale combinatie van interieurverlichting wordt hiermee mogelijk, door het samenvoegen van algemene verlichting, met downlights en gerichte, directe verlichting door de spots. Deze units kunnen, wanneer deze in groepen onafhankelijk van elkaar worden gedimd, uitgebreide mogelijkheden bieden tot het optimaal instellen van deze twee verlichtingsfuncties in interieurs.*
Meson square 180 multiple is geschikt voor diverse verlichtingstoepassingen; winkel, horeca, kantoor, etc.

Design: Philip Feenstra, 2012

Meson square 180 cardanic

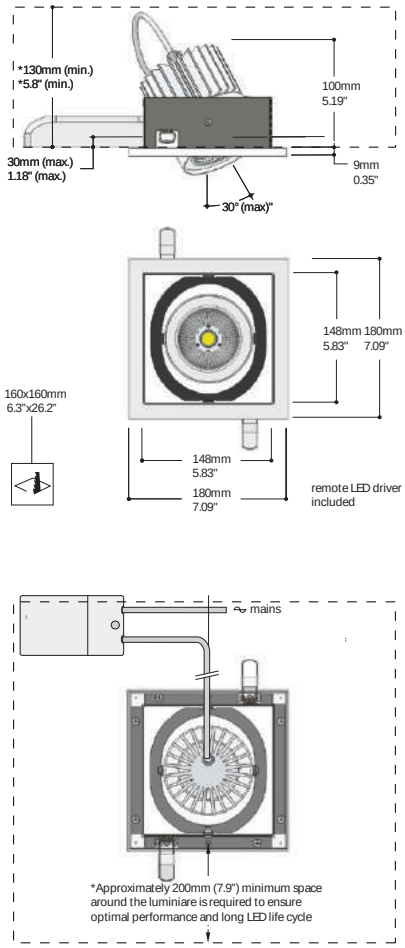

MESON SQUARE 180 MULTIPLE

THE SPECIFICATION SHEET OF
THIS PRODUCT IS AVAILABLE ON
OUR WEBSITE: **WWW.ATOMIS.NL**

Meson square 180 multiple

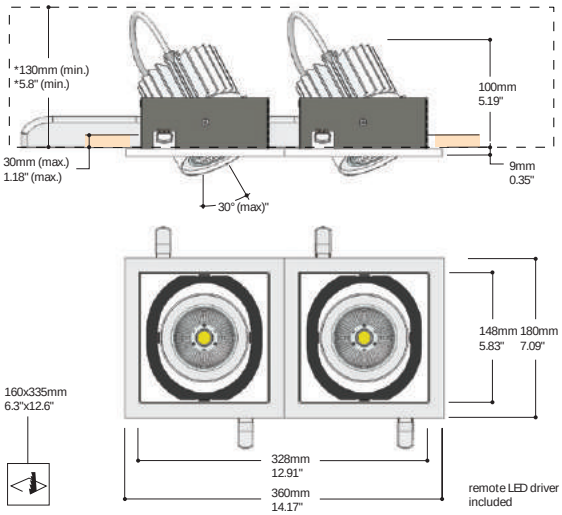

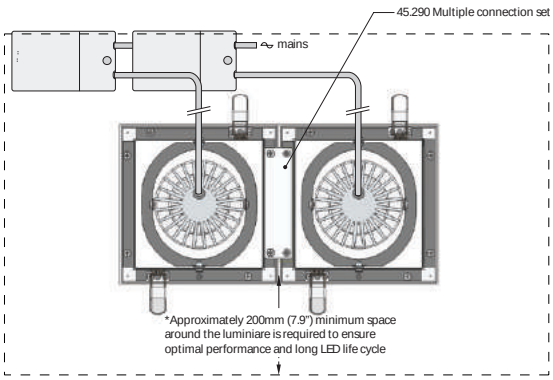

Meson square 180 multiple

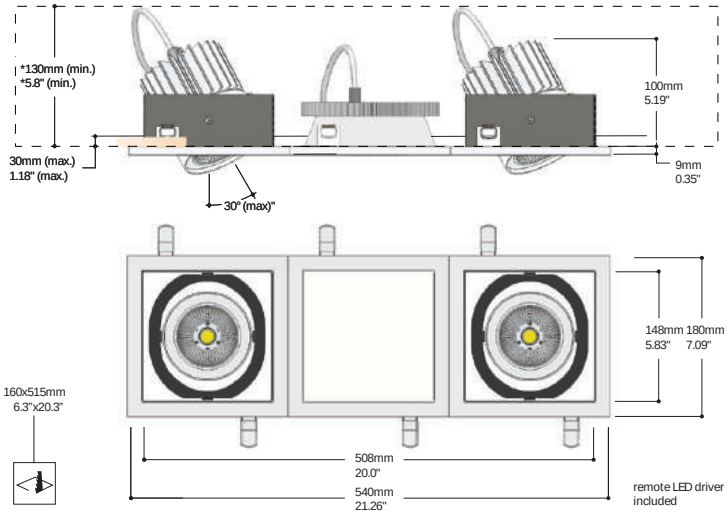

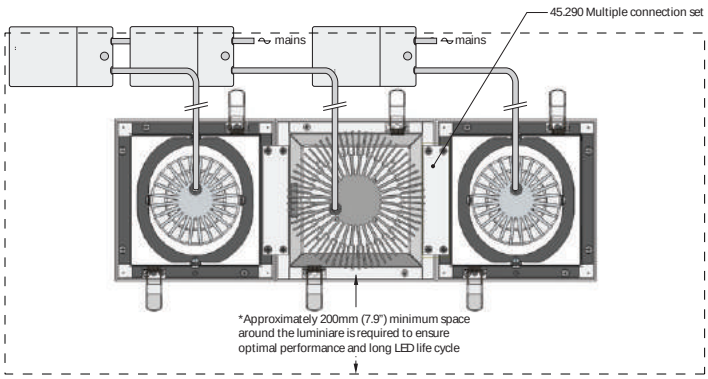

MESON SQUARE 120 WALLWASHER

MESON SQUARE 120 WALLWASHER

Meson 120 wallwasher is a recessed high performance LED downlight with an asymmetrical light distribution. The offset from the wall for wallwashers should not be more than 50-60cm in order to provide an uniform illumination over the entire surface.
The metallized reflector has a low-glare character when observing the illuminated surface which makes Meson wallwasher the ideal solution for illumination of shelves and walls in shops, restaurants, offices, etc. Meson delivers warm white light with an excellent colour rendering index. A high performance driver with an electronic power factor correction is included.
A wire-sprung spring attachment allows easy installation in false ceilings.

***Meson 120 wallwasher** is een efficiënte LED inbouw downlight met een asymmetrische lichtverdeling. De afstand tot de wand dient maximaal 50-60cm te bedragen, om een gelijkmatige verlichting over het gehele oppervlak te verkrijgen. De gemetalliseerde reflector heeft een low-glare karakter, wanneer men deze in de richting van de wand bekijkt, waardoor het de ideale lichtoplossing is voor het aanlichten van wanden en schappen in winkels, restaurants, kantoren, etc. Meson levert warm wit licht met een uitstekende kleurweergaveindex. Het armatuur is voorzien van een efficiënte driver met een elektronische power factor correctie. De snelspanveren maken een eenvoudige montage in een zwevend plafond mogelijk.*

Design: Philip Feenstra, 2013

Stadskantoor Weesp | city hall | Weesp, NL
architect: Stork & Albrecht architecten en bouwadviseurs
installation: EWN | product: Meson 120 wallwasher
photography: Atomis

MESON SQUARE 120 WALLWASHER

THE SPECIFICATION SHEET OF
THIS PRODUCT IS AVAILABLE ON
OUR WEBSITE: **WWW.ATOMIS.NL**

Meson square 120 wallwasher

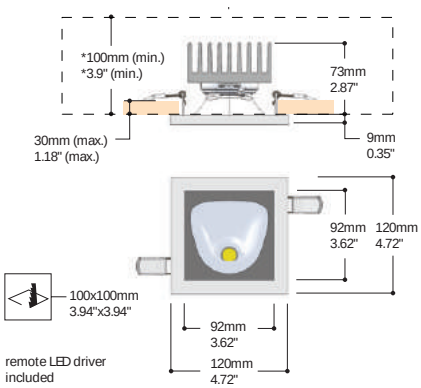

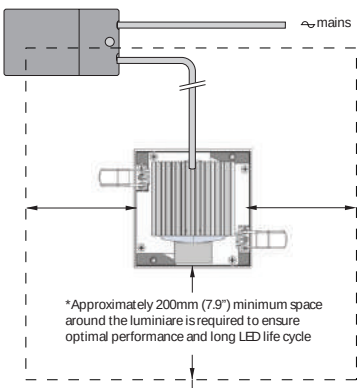

MESON SQUARE 120 MULTIPLE

MESON SQUARE 120 MULTIPLE

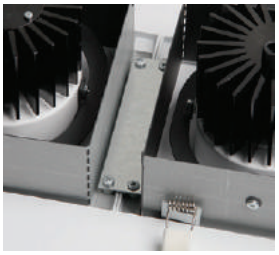

Multiple connection set 120

Stadskantoor Weesp | city hall | Weesp, NL
architect: Stork & Albrecht architecten en bouwadviseurs
installation: EWN | product: Meson 120 wallwasher
photography: Atomis

MESON SQUARE 120 MULTIPLE

THE SPECIFICATION SHEET OF
THIS PRODUCT IS AVAILABLE ON
OUR WEBSITE: WWW.ATOMIS.NL

Meson 120 downlights and Meson 120 wallwashers may be combined together in a multiple system. General lighting and vertical illumination are combined together in one luminaire. These units may be controlled individually or as a group, to adjust these lighting functions within the interior. A connection set allows an easy mechanical connection between two units. Almost endless ranges of combinations of units are possible when built together as a complete system. Meson 120 wallwasher can be mounted in 4 different directions. Meson 120 multiple system is suitable for various installations; like retail, hospitality and offices.

Meson 120 downlights en Meson 120 wallwashers *kunnen worden gecombineerd tot een meervoudig systeem. Algemene verlichting en verticale verlichting worden hiermee in één armatuur samengevoegd. De units kunnen, wanneer deze in groepen onafhankelijk van elkaar worden gedimd, uitgebreide mogelijkheden bieden tot het optimaal instellen van deze verlichtingsfuncties in interieurs. Een connectieset maakt een eenvoudige mechanische verbinding mogelijk tussen twee units. Een nagenoeg eindeloze reeks combinaties van downlights en wallwashers zijn mogelijk wanneer deze worden samengebouwd tot een systeem. Meson 120 wallwasher kan in vier richtingen worden gemonteerd. Meson 120 multiple is geschikt voor diverse verlichtingstoepassingen; winkel, horeca, kantoor, etc.*

Meson square 120 multiple

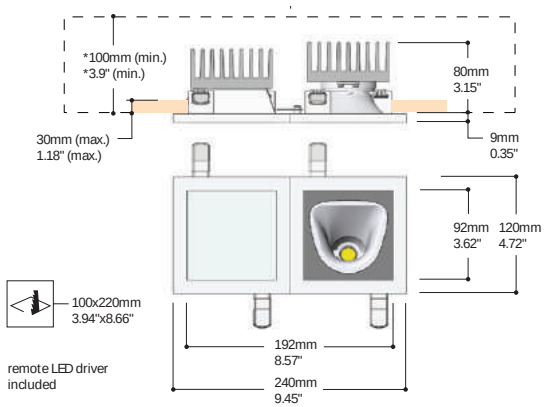

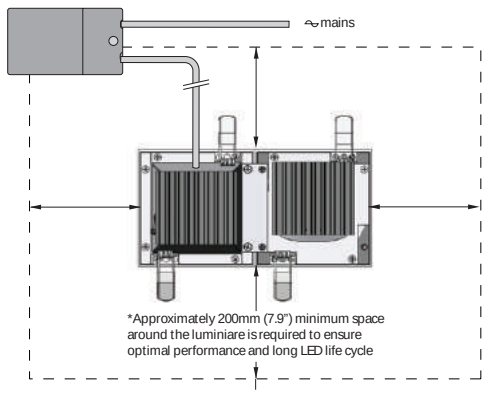

Design: Philip Feenstra, 2013

1 Vlisco | boutique | Accra,Ghana | product: Meson square 180 multiple
2 Horizoncollege Heerhugowaard | school | Heerhugowaard, NL consultancy: 500 Lux | installation: Croon Amsterdam
products: Meson round 100, Meson round 190 satinized | photography: Atomis

Above: *Dunea Scheveningen | office | Scheveningen, NL | architect: Zenber interieurarchitectuur | installation: Pruisken Elektrotechniek consultancy: Valstar Simonis | product: Meson round 100 | photography Atomis*

Waldorf Astoria Amsterdam | luxury hotel | Amsterdam, NL | consultancy: DPA lighting consultants | installation: Hirdes Energie Techniek | product: Meson round 100 | photography: Riesjard Schropp

Above: *Keukenhof | office | Lisse, NL | consultancy: Clemens Lichtadvies | installation: Schulte & Lestraden | products: Meson round 190 adjustable, Meson square 180 cardanic | photography Atomis*

Left: *Stadskantoor Weesp | city hall | Weesp, NL | architect: Stork & Albrecht architecten en bouwadviseurs | installation: EWN | product: Meson 120 wallwasher | photography: Atomis*

ecco

ecco

Above: *Ecco Amsterdam | shoe shop | Amsterdam, NL | consultancy: ECCO EMEA B.V. | product: Meson square 180 Cardanic | photography Atomis*

Left: *Ecco Lijnbaan | shoe shop | Rotterdam, NL | consultancy: ECCO EMEA B.V. | product: Meson square 180 Cardanic | photography Atomis*

ecco
ECCO

Ecco Amsterdam | shoe shop | Amsterdam, NL | consultancy: ECCO EMEA B.V. | product: Meson square 180 Cardanic | photography Atomis

SURFACE MOUNTED
INDEX

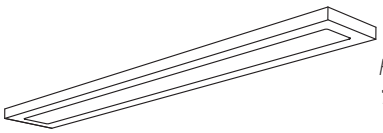

Fusion-C 180x1200
180

Meson pro-190 C
186

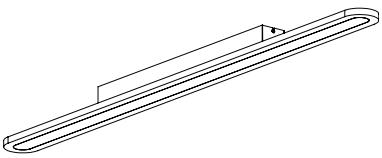

Moonglow lineair 1200
182

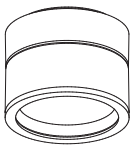

Meson round 190-C matt satinized
Meson round 190-C specular satinized
Meson round 190-C matt prismatic
Meson round 190-C specular prismatic
188/190

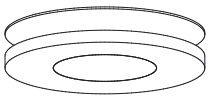

Moonglow round 290 white
Moonglow round 290 black
Moonglow round 290 High output
184

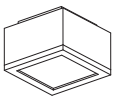

Meson square 120-C satinized
Meson square 120-C prismatic
192

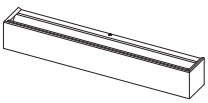

Zender 300
Zender 600
194

SURFACE MOUNTED

Surface-mounted downlights are necessary in situations where no false or system ceilings are present. The design of the fixture, of course, is very important. Atomis developed for these applications a range of attractive designed luminaires, as much as possible in line with the design of the recessed versions. In all versions are 1 hour emergency power supplies available as an option, so a uniform design is possible even with concrete ceilings.

Opbouwarmaturen zijn noodzakelijk daar waar geen verlaagd plafond of systeemplafond voorhanden is. Hier speelt de vormgeving van het armatuur uiteraard een belangrijke rol. Voor deze situaties ontwikkelde Atomis een aantal aantrekkelijk ontworpen armaturen, waarbij we zoveel mogelijk het design van de inbouwversies hebben gevolgd. In nagenoeg alle uitvoeringen is bovendien een 1 uurs noodstroom-voorziening voorhanden, zodat steeds een uniforme vormgeving mogelijk is.

Mercachem | office | Nijmegen, NL | consultancy: Becks 's-Hertogenbosch | installation: DKC Elektrotechniek | product: Moonglow round 290 black
photography: Atomis

FUSION-C

FUSION-C 180X1200 SURFACE MOUNTED LUMINAIRE

Fusion-C is a surface mounted luminaire suitable for general lighting as well as an effective task lighting. The LED luminaire is developed as an alternative for T8 and T5 line fluorescent luminaires to apply in both refurbishment and new building projects. LED lighting provides advantages like excellent dimming, long lifecycle and maintenance free use. With the use of an ambient light sensor energy savings up to 85% can be achieved.

The luminaires are made of a slim metal housing finished in matt white powder coating. The luminaire is equipped with a ceiling unit using an easy lock system for simplified installation. An integrated daylight dimming sensor is available. The luminaires are manufactured and assembled in the Netherlands. Fusion-C is equipped with a low-glare microprismatic lens (UGR< 19). As a result the luminaires are highly suitable for the use in offices, schools and care centres.

Fusion-C Tunable White

Fusion-C Tunable White features a new and innovative way to create any colour tone from comfortable warm white of 2700K to a clear pure white of 6500K. Depending on the application the user can adjust the colour temperature of the illumination in order to stimulate the human behaviour or well-being in retail, schools, offices, health or elderly care. In retail areas – food or fashion – colour temperature can be controlled depending of the product that is illuminated, the products' colour, the season or time of the day.

Mercachem | office | Nijmegen, NL | consultancy: Becks 's-Hertogenbosch | installation: DKC Elektrotechniek | product: Fusion-C 180x1200 | photography: Atomis

FUSION-C

THE SPECIFICATION SHEET OF
THIS PRODUCT IS AVAILABLE ON
OUR WEBSITE: WWW.ATOMIS.NL

Fusion-C *is een opbouwarmatuur welke geschikt is voor zowel algemene verlichting als effectieve taakverlichting. Het led-armatuur is ontwikkeld als alternatief voor T8 en T5 fluorescentiearmaturen in renovatie- en nieuwbouw projecten. Daarbij komen alle voordelen van ledverlichting waaronder de uitstekende dimbaarheid, lange levensduur en het onderhoudsvrije karakter. Met de beschikbare daglichtregeling is een totale energiebesparing tot zelfs 85% mogelijk.*

De armaturen zijn gemaakt van vlakke stalen behuizing die in mat wit gefinisht is. De plafondunit is voorzien van een klikbevestigingssysteem waarmee het armatuur eenvoudig geïnstalleerd kan worden. Een uitvoering met geïntegreerde daglicht dimming sensor is beschikbaar. De armaturen worden volledig in Nederland gefabriceerd en geassembleerd. Fusion-C is uitgerust met een micro-prismatische lens met een lage oppervlakteluminantie (UGR<19). De armaturen zijn hierdoor uitermate geschikt voor toepassingen in bijvoorbeeld kantooromgevingen, scholen en zorginstellingen.

Fusion-C Tunable White

Fusion-C Tunable White biedt een nieuwe en innovatieve manier om elke lichtkleur te realiseren van comfortabel warm wit 2700K tot helder puur wit van 6500K. Afhankelijk van het project kan de gebruiker de kleurtemperatuur van de verlichting instellen om daarmee het menselijk gedrag of welbehagen op een positieve manier te beïnvloeden in projecten als retail, scholen, kantoren of (ouderen) zorg. In verkoopruimtes, zoals food of fashion, kan de kleurtemperatuur worden geregeld afhankelijk van het product dat wordt verlicht, de kleur van het poduct, het seizoen of de tijd van de dag.

Fusion-C180X1200 surface mounted luminaire

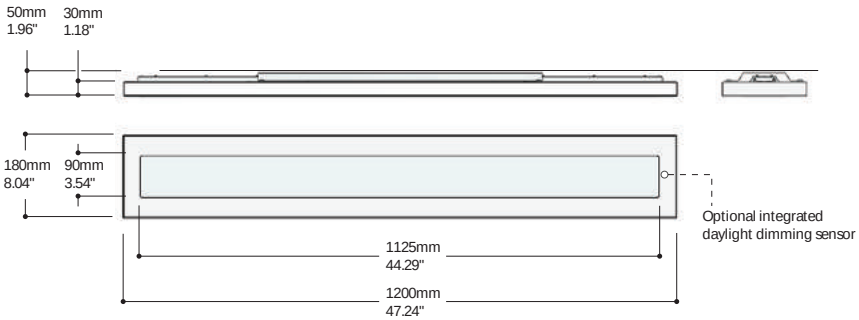

UGR
19

MOONGLOW LINEAIR

MOONGLOW LINEAIR 1200

SURFACE MOUNTED

MOONGLOW LINEAIR

THE SPECIFICATION SHEET OF
THIS PRODUCT IS AVAILABLE ON
OUR WEBSITE: WWW.ATOMIS.NL

Moonglow linear 1200 is a unique and innovative lighting concept with LEDs suitable for wall and ceiling mounting. The decorative acrylic diffuser creates an optical lighting effect realized by light conduction, reflection and diffusion, which causes the diffuser to illuminate softly and equally over the whole surface. The illuminated surfaces are on the front side and on the edges, resulting in effective direct lighting with a backlit component that illuminates the ceiling or wall side. The construction housing and central unit of the optical floating diffuser are finished matt white. In addition to the 1200mm surface-mounted version, the Moonglow series is also available as a wall and surface-mounted luminaire with a 290mm round disc, and a 100mm recessed luminaire.

Moonglow lineair

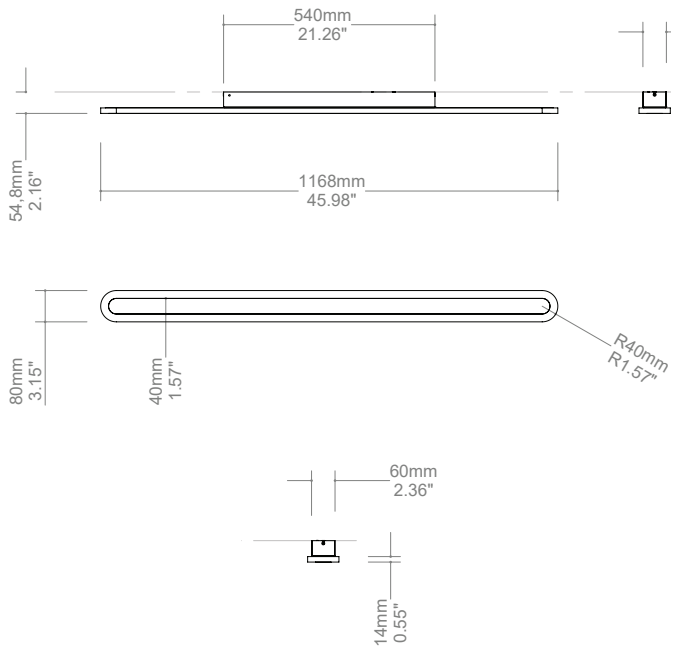

Moonglow lineair 1200 *is een decoratief LED-opbouwarmatuur voorzien van efficiënte power LEDs. De decoratieve acrylaat diffuser creëert een optisch verlichtingseffect gerealiseerd door lichtgeleiding, reflectie en diffusie, wat de massieve diffuser gelijkmatig over het oppervlakte laat oplichten.*
De verlichte oppervlaktes zijn de onderzijde en de omtrek van de acrylaat diffuser, wat resulteert in een effectieve directe verlichting met aan de plafond- of wandzijde een decoratief strijklicht. De opbouwbehuizing en de centrale unit van de optische zwevende diffuser zijn mat wit gefinished. Naast de 1200mm opbouwuitvoering is de Moonglow serie tevens leverbaar als wand- en opbouwarmatuur met een 290mm ronde disc, en een inbouwarmatuur 100mm.

Design: Philip Feenstra 2020

MOONGLOW

SURFACE MOUNTED

MOONGLOW ROUND 290 WHITE
MOONGLOW ROUND 290 BLACK
MOONGLOW ROUND 290 HIGH OUTPUT

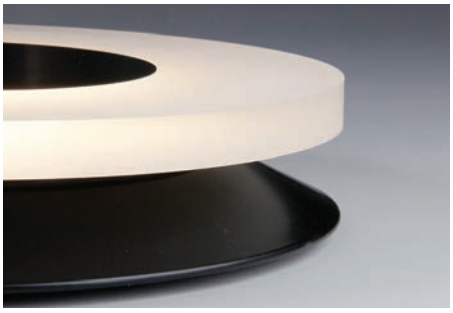

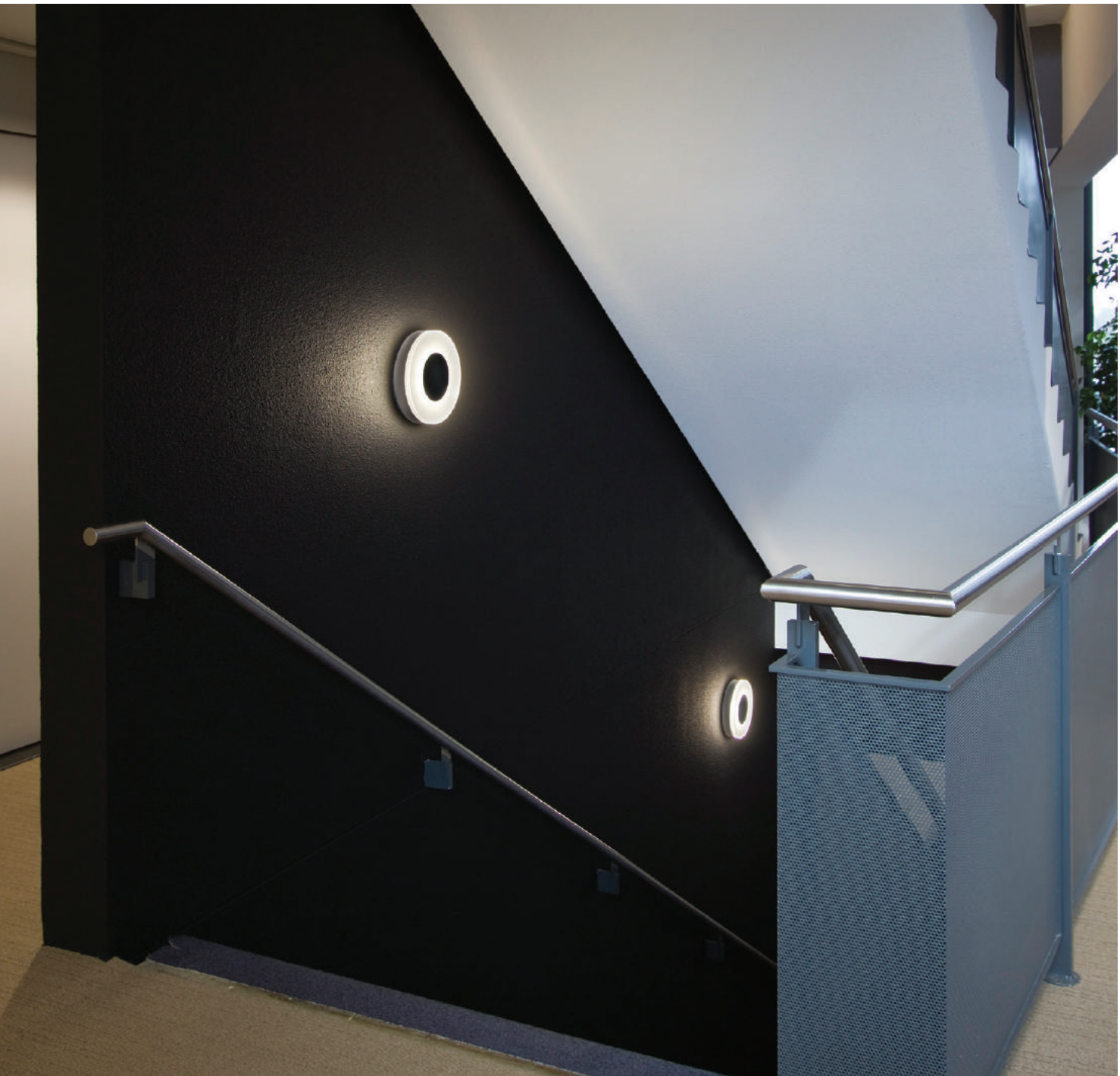

MOONGLOW

THE SPECIFICATION SHEET OF
THIS PRODUCT IS AVAILABLE ON
OUR WEBSITE: WWW.ATOMIS.NL

Moonglow round 290 white and Moonglow round 290 black is a unique and innovative lighting concept with LEDs suitable for wall and ceiling mounting. This luminaire emits light by a high power LED array in the centre of a disc-shaped acrylic diffuser. This creates an optical effect realized by light conduction, reflection and diffusion, which causes the disk to illuminate softly and equally over the whole surface. The illuminated surfaces are on the front side and on the edges, thereby creating a lighting effect with a backlit component that illuminates walls and ceilings.

The light is warm white (3000K) with an excellent colour rendering index. Additionally, due to the high quality construction, Moonglow has an IK 06 shockproof resistance rating. The design for this luminaire is the perfect solution for stairways and corridors in schools, public spaces and high pedestrian traffic areas. The housing and centre disk are finished matt black or white.

The Moonglow round 290 high output is designed with a larger LED light source than the standard Moonglow. This results in a luminaire with a higher lm/W efficiency and a higher luminous flux up to 3800lm.

Moonglow round 290 white en Moonglow round 290 black *is een uniek en innovatief verlichtingsconcept met LEDs. Het armatuur is geschikt voor wand en plafondbevestiging. Licht van een high power LED array in het centrum van een discvormige acrylaat diffuser creëert een optisch verlichtingseffect gerealiseerd door lichtgeleiding, reflectie en diffusie, wat de disc gelijkmatig over het oppervlakte laat oplichten. De verlichte oppervlaktes zijn de onderzijde en de omtrek van de disc, wat resulteert in een effectieve directe verlichting met aan de achterzijde op de muur of het plafond een decoratief strijklicht.*

Het warm witte licht (3000K) heeft een uitstekende kleurweergave index. Door het gebruik van de massieve acrylaat diffuser en de aluminium basis, beschikt Moonglow over een slagvastheid van IK 06. Het armatuur is daardoor bijzonder geschikt voor trappenhuizen en gangen in scholen en openbare ruimtes. Het armatuurhuis en centrale schijf zijn mat zwart of wit gefinished.

De Moonglow round 290 high output is uitgevoerd met een grotere LED lichtbron dan de standaard Moonglow. Het resultaat is een hogere lm/W efficiëntie en een hogere lichtstroom tot 3800lm.

Design: Philip Feenstra, 2011

Moonglow round 290 white
Moonglow round 290 black
Moonglow round 290 high output

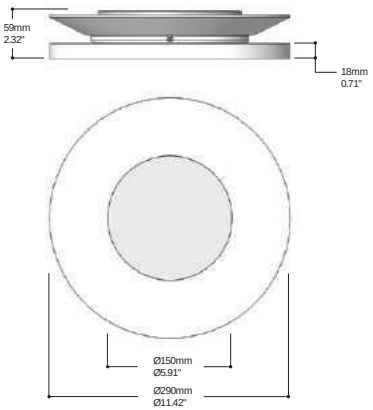

Integral LED driver included

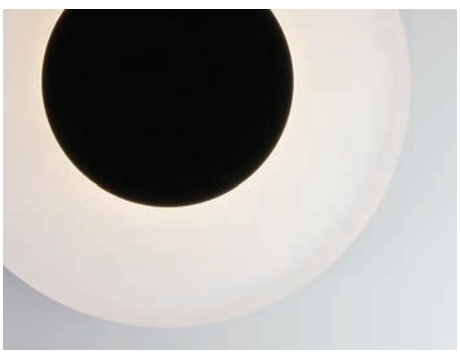

Waterschap Aa en Maas | office | 's-Hertogenbosch, NL | consultancy: Raadgevend Technisch Bureau Huisman en Van Muijen B.V. installation: BAM Bouw en Techniek Regio-Zuid | product: Moonglow round 290 black | photography: Atomis

MESON PRO-C

MESON PRO 190-C

Meson Pro 190-C is a range of surface mounted high performance LED downlights equipped with a glare-reducing reflector and a satinized diffuser. The innovative design of LED array, mixing chamber, reflector and diffuser forms an optical system with high system efficacy and excellent visual comfort. Meson pro 190-C has a highly effective Light Output Ratio (LOR) more than 84% and an Unified Glare Rating (UGR) between 17 and 19 depending on the luminaire flux which makes the downlighter EN 1.2464/1 compliant for office applications. The lamp source used is a LED array with an excellent colour rendering index. Meson Pro 190-C has a compact designed aluminium housing which also functions as a heat sink. A one hour emergency lighting unit built into the housing is available as an option. The housing is finished with a matt white paint.

Meson Pro 190-C *is een reeks efficiënte opbouw LED downlights voorzien van een low-glare reflector en een gesatineerde diffuser. Het innovatieve ontwerp van LED array, licht-mengkamer, reflector en diffuser vormt een optiek met een hoge systeem-efficiëntie en een uitstekend visueel comfort. Meson pro 190-C heeft een zeer hoog armatuur rendement (LOR) van meer dan 84% en een "Unified Glare Rating" (UGR) van tussen de 17 en 19, afhankelijk van het armatuurflux. Dit maakt het armatuur geschikt voor toepassing in kantoren volgens de EN 12.464/1. De lichtbron is een LED met een uitstekende kleurweergaveindex. Meson Pro 190-C heeft een compact ontworpen behuizing, welke tevens dienst doet als heatsink. Een ingebouwde 1-uurs noodstroomunit is optioneel leverbaar. De behuizing is gefinished met een mat-witte lak.*

Design: Philip Feenstra, 2013

CRH | office | Amsterdam, NL | installation: Klik Electrotechniek | product: Meson pro 190-C | photography: Atomis

MESON PRO-C

THE SPECIFICATION SHEET OF
THIS PRODUCT IS AVAILABLE ON
OUR WEBSITE: **WWW.ATOMIS.NL**

Meson pro 190-C

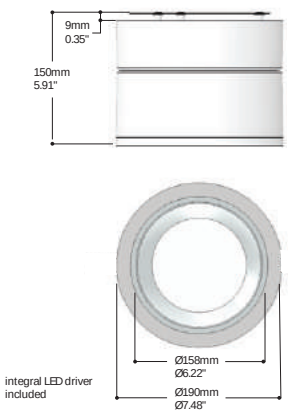

UGR
19

MESON ROUND 190-C SATINIZED

MESON ROUND 190-C MATT SATINIZED
MESON ROUND 190-C SPECULAR SATINIZED

Meson round 190-C matt satinized

Meson round 190-C specular satinized

Valina Amsterdam | office | Amsterdam, NL
consultancy: Clima Energie Management B.V / Drost Technische beheer B.V. | installation: Mega Elektra
product: Meson round 190-C satinized | photography: Atomis

MESON ROUND 190-C SATINIZED

THE SPECIFICATION SHEET OF
THIS PRODUCT IS AVAILABLE ON
OUR WEBSITE: WWW.ATOMIS.NL

Meson round 190-C is a range of surface mounted high performance LED downlights containing power LEDs covered by a prismatic lens or a dual satinized diffuser. The cover is mounted recessed into the trim in combination with a matt or specular glare reducing reflector. Meson round 190-C delivers warm white light with an excellent colour rendering index. A high performance driver with an electronic power factor correction is included. Meson round 190-C has a compact designed aluminium housing which also functions as a heat sink. A one hour emergency lighting unit built into the housing is available as an option. The housing is finished with a matt white paint.

Meson round 190-C *is een serie LED opbouwdownlights voorzien van power LEDs, die worden afgeschermd door een prismatische lens of een opalen diffuser. De afscherming is verdiept aangebracht in combinatie met een matte of hoogglans low-glare reflector. Meson round 190-C levert warm wit licht met een uitstekende kleurweergaveindex.*
Het armatuur is voorzien van een efficiënte driver met een elektronische power factor correctie.
Meson round 190-C heeft een compact ontworpen behuizing, welke tevens dienst doet als heatsink.
Een ingebouwde 1-uurs noodstroomunit is optioneel leverbaar. De behuizing is gefinished met een mat-witte lak.

Design: Philip Feenstra, 2013

Meson round 190-C matt satinized / specular satinized

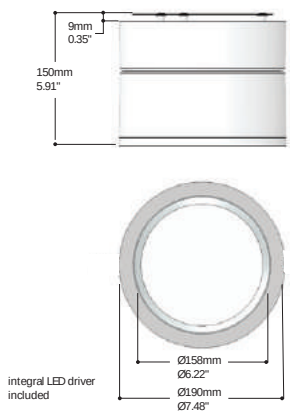

MESON ROUND 190-C PRISMATIC

SURFACE MOUNTED

MESON ROUND 190-C MATT PRISMATIC
MESON ROUND 190-C SPECULAR PRISMATIC

Meson round 190-C matt prismatic

Meson round 190-C specular prismatic

Valina Amsterdam | office | Amsterdam, NL
consultancy: Clima Energie Management B.V / Drost Technische beheer B.V. | installation: Mega Elektra
product: Meson round 190-C satinized | photography: Atomis

MESON ROUND 190-C PRISMATIC

THE SPECIFICATION SHEET OF
THIS PRODUCT IS AVAILABLE ON
OUR WEBSITE: WWW.ATOMIS.NL

Meson round 190-C is a range of surface mounted high performance LED downlights containing power LEDs covered by a prismatic lens or a dual satinized diffuser. The cover is mounted recessed into the trim in combination with a matt or specular glare reducing reflector. Meson round 190-C delivers warm white light with an excellent colour rendering index. A high performance driver with an electronic power factor correction is included. Meson round 190-C has a compact designed aluminium housing which also functions as a heat sink. A one hour emergency lighting unit built into the housing is available as an option. The housing is finished with a matt white paint.

Meson round 190-C *is een serie LED opbouwdownlights voorzien van power LEDs, die worden afgeschermd door een prismatische lens of een opalen diffuser. De afscherming is verdiept aangebracht in combinatie met een matte of hoogglans low-glare reflector. Meson round 190-C levert warm wit licht met een uitstekende kleurweergaveindex.*
Het armatuur is voorzien van een efficiënte driver met een elektronische power factor correctie.
Meson round 190-C heeft een compact ontworpen behuizing, welke tevens dienst doet als heatsink.
Een ingebouwde 1-uurs noodstroomunit is optioneel leverbaar. De behuizing is gefinished met een mat-witte lak.

Design: Philip Feenstra, 2013

Meson round 190-C matt prismatic / specular prismatic

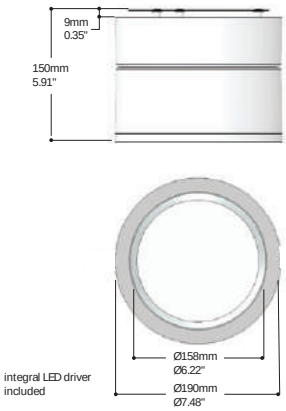

MESON SQUARE-C

MESON SQUARE 120-C SATINIZED
MESON SQUARE 120-C PRISMATIC

SURFACE MOUNTED

Meson square 120-C satinized

Meson square 120-C prismatic

Meson square 120-C is a range of surface mounted high performance LED downlights containing power LEDs covered by a prismatic lens or a dual satinized diffuser. Meson square 120-C delivers warm white light with an excellent colour rendering index.
The prismatic lens provides a high light output ratio while reducing glare. A decorative architectural appearance is provided by the dual satinized diffuser. The housing is made of aluminium painted in matt white. A high performance driver with an electronic power factor correction is built into the base of the unit.

Meson square 120-C *is een reeks efficiënte LED opbouwarmaturen met power LEDs die worden afgeschermd door een prismatische lens of een dual satinized diffuser. Meson 120-C levert warm wit licht met een uitstekende kleurweergaveindex. De prismatische lens realiseert een hoog rendement en beperkt tegelijkertijd de verblinding. Een decoratief architectonisch lichteffect wordt verkregen met een dual satinized diffuser. De behuizing is van aluminium gefinished in een matte witte lak. Het armatuur is voorzien van een ingebouwde efficiënte driver met een elektronische power factor correctie.*

Design: Team Atomis / Philip Feenstra, 2009

Elisabeth Weeshuis | Museum| Culemborg, NL | architect: Henk van der Wielen | installation: Van Eck Elektro
product: Meson square 120-C | photography: Atomis

MESON SQUARE-C

THE SPECIFICATION SHEET OF
THIS PRODUCT IS AVAILABLE ON
OUR WEBSITE: **WWW.ATOMIS.NL**

Meson square 120-C satinized / prismatic

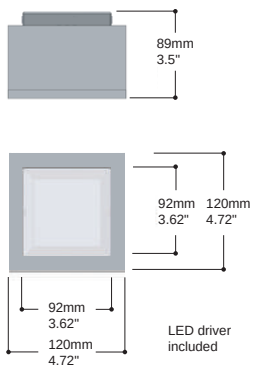

ZENDER

ZENDER 300/600

Zender wall mounted LED luminaire is intended for indoor architectural lighting of vertical surfaces, like walls, corridors and stairways. Light emitted from an internal mounted LED strip in the direction of the wall is first made diffuse by a dual sanitized diffuser and then reflected in upward and downward direction creating a softly illuminated wall. This diffuser is also a protective cover for the LEDs. As standard the amount of illumination is equally upwards and downwards (50/50). The robust construction and flat mounted design of Zender, makes this luminaire the ultimate choice for applications in corridors, hotels and care centres. The luminaire is maintenance free and energy efficient. Zender is made of aluminium and steel and is finished with a matt white powdercoating.

Zender wall mounted LED luminaire is available in two sizes:

- Zender 300mm
- Zender 600mm

Zender Tunable White

Zender Tunable White features a new and innovative way to create any colour tone from comfortable warm white of 2700K to a clear pure white of 6500K. Depending on the application the user can adjust the colour temperature of the illumination in order to stimulate the human behaviour or well-being in retail, schools, offices, health or elderly care. In retail areas –food or fashion – colour temperature can be controlled depending of the product that is illuminated, the products' colour, the season or time of the day.

ZENDER

THE SPECIFICATION SHEET OF
THIS PRODUCT IS AVAILABLE ON
OUR WEBSITE: WWW.ATOMIS.NL

Zender LED-wandarmatuur *is bedoeld voor architecturale binnenverlichting op alle verticale oppervlaktes, wanden, gangen, trappenhuizen etc. Het licht dat geproduceerd wordt door de in de behuizing aangebrachte LED strip, wordt via een diffuser in de richting van de wand geprojecteerd. Standaard wordt dit licht door een reflector in een gelijke verhouding (50/50) in opwaartse en neerwaartse richting verdeeld. De diffuser fungeert tevens als een afscherming voor de LEDs. De robuuste constructie en het platte ontwerp van Zender, maakt dit armatuur de ultieme keuze voor gangen, hotels, trappenhuizen, onderwijscentra en zorginstellingen. Het armatuur is onderhoudsvrij en energie-efficiënt. Zender, gemaakt van aluminium en staal is gefinished met een mat-witte poedercoating.*

Zender LED wandarmatuur is standaard leverbaar in twee afmetingen:

- *Zender 300mm*
- *Zender 600mm*

Zender Tunable White

Zender Tunable White biedt een nieuwe en innovatieve manier om elke lichtkleur te realiseren van comfortabel warm wit 2700K tot helder puur wit van 6500K. Afhankelijk van het project kan de gebruiker de kleurtemperatuur van de verlichting instellen om daarmee het menselijk gedrag of welbehagen op een positieve manier te beïnvloeden in projecten als retail, scholen, kantoren of (ouderen) zorg. In verkoopruimtes, zoals food of fashion, kan de kleurtemperatuur worden geregeld afhankelijk van het product dat wordt verlicht, de kleur van het poduct, het seizoen of de tijd van de dag.

Design: Philip Feenstra, 2013

Zender 300

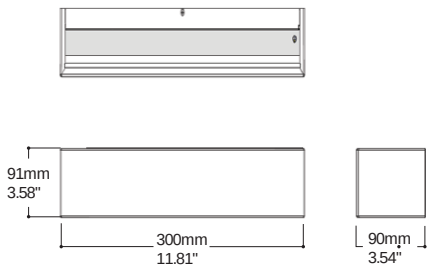

Zender 600

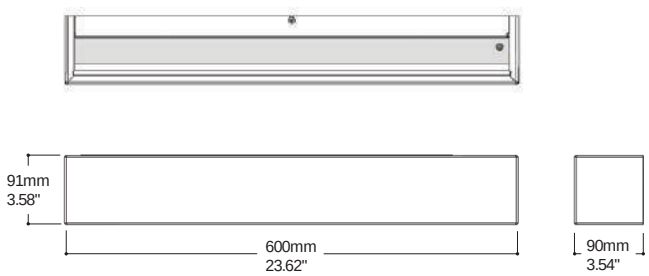

Koole | office | Vijfhuizen, NL | product: Zender | photography: Atomis

museumkassa
WEES
OPENING
volksuniversiteit
museumtuin, terras
lift
garderobe
toiletten

Above: *Universiteit van Amsterdam | university | Amsterdam,NL | Consultancy: Elektrotechnisch Advies en Teken Bureau Spelbrink Eemnes | installation: SDR Elektrotechniek B.V. product: Moonglow round 290 | photography: Atomis*

Left: *Elisabeth Weeshuis | Museum| Culemborg, NL | architect: Henk van der Wielen | installation: Van Eck Elektro | product: Meson square 120-C | photography: Atomis*

Vrije Universiteit Amsterdam | university | Amsterdam, NL | architect: OTH architecten
consultant: Galjema B.V. Technisch Adviesbureau | product: Meson round 190-C , Mitron trackspot black | photography: Atomis

Above: *Mercachem | office | Nijmegen, NL | consultancy: Becks 's-Hertogenbosch | installation: DKC Elektrotechniek | product: Moonglow round 290 | photography: Atomis*

Right: *Koole | office | Vijfhuizen, NL | product: Zender | photography: Atomis*

DE NUTSTUIN

Above: *Mercachem | office | Nijmegen, NL | consultancy: Becks 's-Hertogenbosch | installation: DKC Elektrotechniek | product: Fusion-C | photography: Atomis*

Left: *Waltmann makelaars | office | Utrecht, NL | Consultancy: Herman de Groot Ingenieurs Amersfoort | installation: Terberg Totaal installaties product: Fusion-C | photography: Atomis*

TRACK LUMINAIRES
INDEX

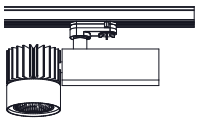

Mitron track spot
208

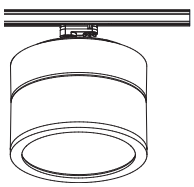

Meson pro 190-C downlight with 3-phase track adapter
210

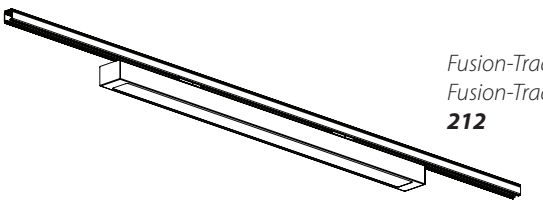

Fusion-Track 80x1200 white
Fusion-Track 80x1200 black
212

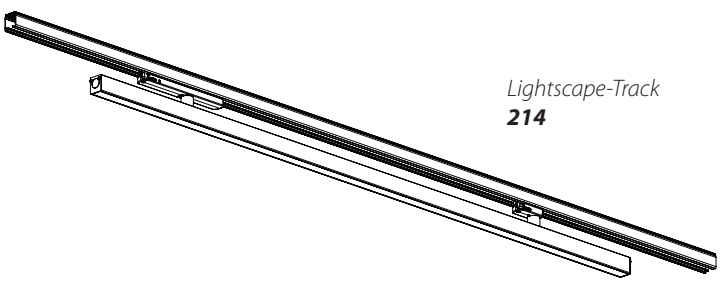

Lightscape-Track
214

Ecco Amsterdam | shoe shop | Amsterdam, NL | consultancy: ECCO EMEA B.V.
product: Mitron trackspot black | photography Atomis

TRACK LUMINAIRES

For a variety of applications: a spotlight, downlight or a lineair luminaire that can be used for both accent and general lighting. Their exceptional flexibility becomes evident when they are used in combination with tracks, allowing for installation of the fixture in any location on a track.

Veelvuldig inzetbaar: een spot, downlight of een langwerpig armatuur geschikt voor zowel accentverlichting als voor algemene verlichting. Maximale flexibiliteit kan worden gerealiseerd in combinatie met een stroomrail waarbij de armatuur op elke willekeurige plek op de rail kan worden ingezet.

Fietspoint Oldenburger | Bike shop | Leiden, NL | consultancy: Palidos Lichtadvies | product: Mitron trackspot black | photography: Atomis

MITRON

MITRON TRACK SPOT WHITE
MITRON TRACK SPOT BLACK

Mitron track spotlight is an adjustable LED spot for universal 3-phase mains tracks.The spot is 355° adjustable over the horizontal and vertical axis. The gearbox contains an efficient electronic driver with power factor correction. Mitron delivers warm white light with an excellent colour rendering index. The spot units are equipped with an internal Jordan Alunova® reflector with spherical facets. These reflectors available in 17°, 24° or 40° are finished with a Vapor Layer Deposited reflection layer with increased light output ratio's. The spots are finished in a matt white or matt black paint with a matt black anodised heatsink. The opal ring that is positioned around the reflector provides a decorative effect. This ring is also available in various colours upon request, this can be used to implement corporate design colours into the spot. With a light output up to 3600lm, Mitron is an efficient solution for replacing conventional Metal Halide luminaires in showrooms, retail projects, museums etc.

Mitron track spotlight *is een richtbare hoogvolt LED railspot voorzien van een efficiënte power LED. De spot is volledig richtbaar, 355° over de horizontale en de verticale as. In de behuizing is een elektronische driver ingebouwd met de juiste powerfactor correctie. Mitron levert warm wit licht met een uitstekende kleurweergave index. De spot units zijn voorzien van een Jordan Alunova® reflector met sferische facetten. Deze reflectoren verkrijgbaar in 17°, 24° of 40° zijn voorzien van een opgedampte reflectielaag ter verhoging van het armatuurrendement. De kunststof opalen ring welke om de reflector gepositioneerd is draagt bij aan een decoratief effect en is op aanvraag in diverse kleuren leverbaar. Hier kunnen bijvoorbeeld de huisstijl kleuren in verwerkt worden. De spot is gefinished in een mat witte of mat zwarte lak met een mat zwart geanodiseerde heatsink. Met een lumenstroom tot wel 3600lm is Mitron een zeer efficiënte lichtoplossing t.o.v. traditionele HID armaturen voor winkels, showrooms, musea etc.*

Design: Philip Feenstra, 2010

MITRON

THE SPECIFICATION SHEET OF
THIS PRODUCT IS AVAILABLE ON
OUR WEBSITE: **WWW.ATOMIS.NL**

Mitron track spot white
Mitron track spot black

Spot (17°)

Flood (24°)

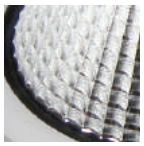

Wide flood (40°)

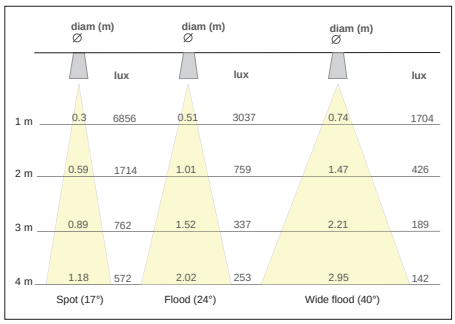

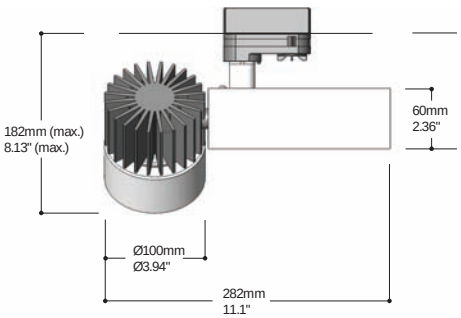

Vrije Universiteit Amsterdam | university | Amsterdam,NL
architect: OTH architecten | consultant: Galjema B.V. Technisch Adviesbureau | product: Mitron trackspot black
photography: Atomis

MESON PRO 190-C

MESON PRO 190 TRACK DOWNLIGHT

Meson Pro-C track adapter is an efficient rail downlighter for use on 3 or 5-phase rail systems. The fixture is equipped with a low-glare comfort reflector and a satin-finished diffuser. The innovative design of reflector and diffuser forms an optic with high system efficiency and excellent visual comfort. Meson Pro-C has a very high luminaire efficiency (LOR) of more than 84% and a “Unified Glare Rating” (UGR) of between 17 and 19, depending on the luminaire flux. The housing is finished with a matte white paint. An optional DALI version is available. In addition, the luminaires can also be equipped with integrated Casambi bluetooth, with which the luminaires can be easily switched and dimmed wirelessly.

Meson Pro-C track adapter *is een efficiënte rail downlighter voor toepassing op 3 of 5-fase railsystemen. Het armatuur is voorzien van een low-glare comfort reflector en een gesatineerde diffuser. Het innovatieve ontwerp van LED array, licht-mengkamer, reflector en diffuser vormt een optiek met een hoge systeem-efficiëntie en een uitstekend visueel comfort. Meson Pro-C heeft een zeer hoog armatuur rendement (LOR) van meer dan 84% en een “Unified Glare Rating” (UGR) van tussen de 17 en 19, afhankelijk van het armatuurflux. De behuizing is gefinished met een mat-witte lak. Optioneel is een DALI uitvoering beschikbaar. Daarnaast kunnen de armaturen ook met geïntegreerde Casambi bluetooth worden uitgevoerd, waarmee de armaturen eenvoudig draadloos geschakeld en gedimd kunnen worden.*

MESON PRO 190-C

THE SPECIFICATION SHEET OF
THIS PRODUCT IS AVAILABLE ON
OUR WEBSITE: **WWW.ATOMIS.NL**

Meson pro 190 track downlight

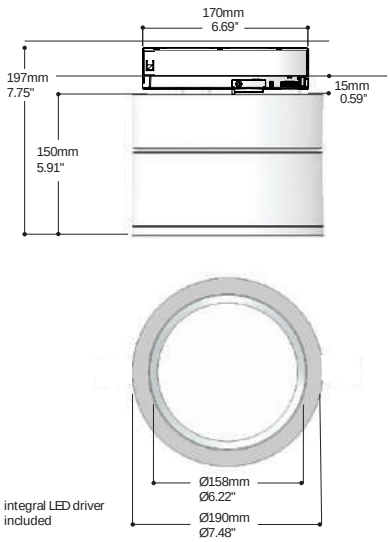

UGR
19

FUSION-TRACK

FUSION-TRACK 80X1200 WHITE
FUSION-TRACK 80X1200 BLACK

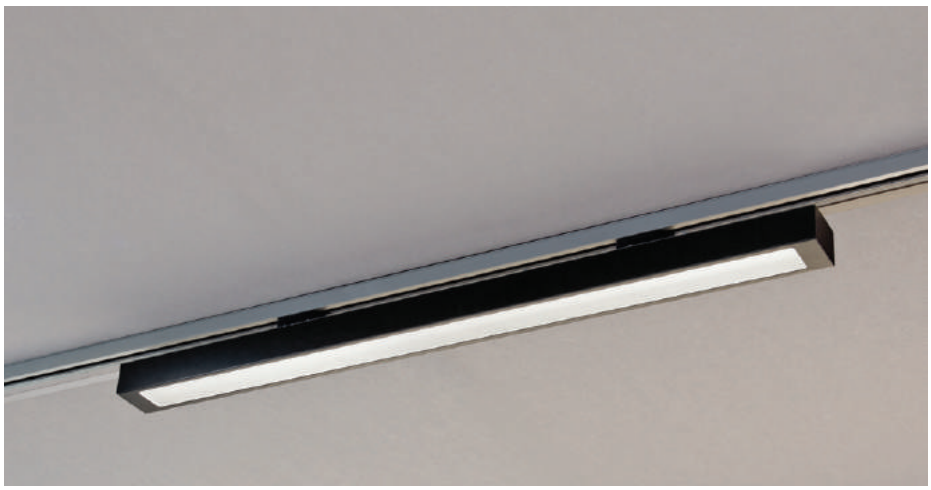

Fusion-Track is an 80mm wide LED surface-mounted luminaire with track adapter for direct mounting on 3-phase rails. Fusion offers an elegant and effective lighting application with high light levels. The optics of the Fusion-Track are equipped with a micro-prismatic lens with a low surface luminance (UGR <19) which provides even and comfortable illumination. The Fusion-Track is made of steel with a matte white or matte black powder coating. The driver - switchable as standard or optionally DALI dimmable - is integrated in the luminaire. Fusion is also available as a pendant version and in versions for recessed and surface mounting.

Fusion-Track *is een 80mm breed LED-opbouwarmatuur met track adapter voor directe montage op 3 fase rails. Fusion biedt een elegante en effectieve verlichtingstoepassing met hoge lichtniveaus. De optiek van de Fusion-Track is uitgerust met een microprismatische lens met een lage oppervlakteluminantie (UGR<19) wat zorgt voor een gelijkmatige en comfortabele verlichting. De Fusion-Track is gemaakt van staal met een mat-witte of mat-zwarte poedercoating. De driver – standaard schakelbaar of als optie DALI dimbaar- is geïntegreerd in het armatuur. Fusion is tevens verkrijgbaar als pendeluitvoering en in uitvoeringen voor inbouw- en opbouwmontage.*

FUSION-TRACK

THE SPECIFICATION SHEET OF
THIS PRODUCT IS AVAILABLE ON
OUR WEBSITE: **WWW.ATOMIS.NL**

Fusion-Track 80x1200 white
Fusion-Track 80x1200 black

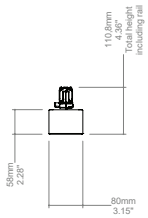

UGR
19

LIGHTSCAPE-TRACK

FUSION-TRACK

TRACK LUMINAIRES

LIGHTSCAPE-TRACK

THE SPECIFICATION SHEET OF
THIS PRODUCT IS AVAILABLE ON
OUR WEBSITE: **WWW.ATOMIS.NL**

Lightscape-Track is a slim linear track luminaire for universal phase tracks. The luminaire is fitted with a microprismatic cover with a low surface luminance (UGR <19). The slim design gives the luminaire a minimalist character. The light surface with a prismatic cover over the entire length of the luminaire provides uniform and comfortable illumination and is suitable for use in offices and museums. Lightscape track comes standard with a 3-phase railadapter. The driver is integrated in the adapter. Dimmable options are CASAMI of DALI lighting control

Lightscape-Track *is een smal lijnvormig track-armatuur voor universele 3-fasen spanningsrail. De LEDs zijn afgeschermd met een microprismatische afscherming met een lage oppervlakteluminantie (UGR<19). De ranke vormgeving geeft het armatuur een minimalistisch karakter. Het lichtoppervlak met een prismatische afscherming over de gehele lengte van het armatuur zorgt voor een gelijkmatige en comfortabele verlichting en is geschikt voor toepassing voor zowel kantoren en musea. Lightscape-track is standaard voorzien van een 3-fase adapter en een extra bevestiging. De driver is geïntegreerd in de adapter. Leverbaar met dimbare CASAMBI of DALI lichtsturing.*

Lightscape-Track

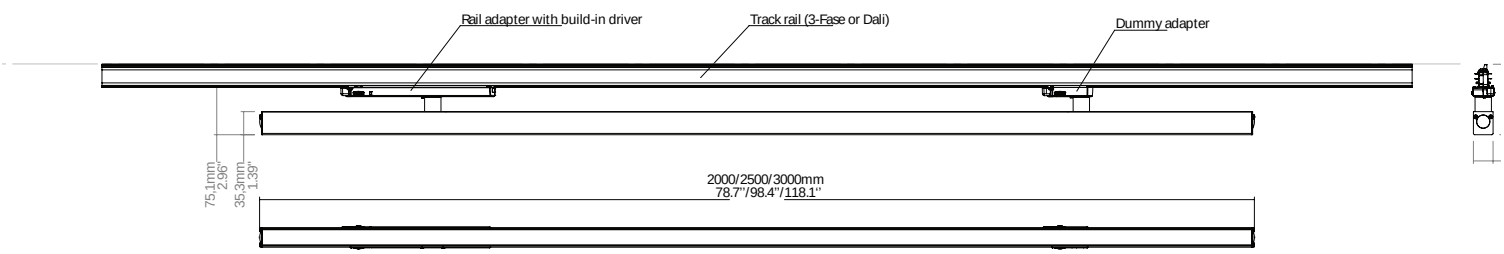

UGR
19

Fotomuseum Den Haag | museum | Den Haag, NL
Artist and photographer: Popel Coumou, exhibition Paper and Light |
product: Lightscape-track | photography: Atomis

Fotomuseum Den Haag | museum | Den Haag, NL
Artist and photographer: Popel Coumou, exhibition Paper and Light | product: Lightscape-track | photography: Atomis

Right: *Office building Keizersgracht | office | Amsterdam, NL | installation: Hirdes Energie Techniek | product: Mitron trackspot white | photography: Atomis*

Below: *Fietspoint Oldenburger | bike shop | Leiden, NL | consultancy: Palidos Lichtadvies | product: Mitron trackspot black | photography: Atomis*

Vrije Universiteit Amsterdam | university | Amsterdam, NL | architect: OTH architecten | consultant: Galjema B.V. Technisch Adviesbureau | product: Mitron trackspot black | photography: Atomis

PENDANTS
INDEX

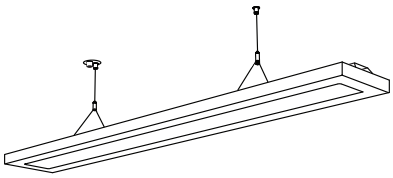

Fusion S1 180x1200 white
Fusion S1 180x1200 black
226

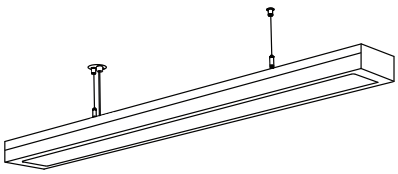

Fusion S2 80x1200 white
Fusion S2 80x1200 black
228

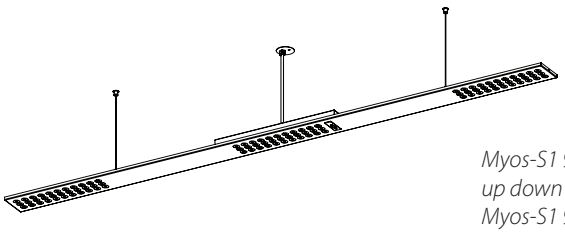

Myos-S1 90x1710 pendant multioptic up down white
Myos-S1 90x1710 pendant multioptic up down black
230

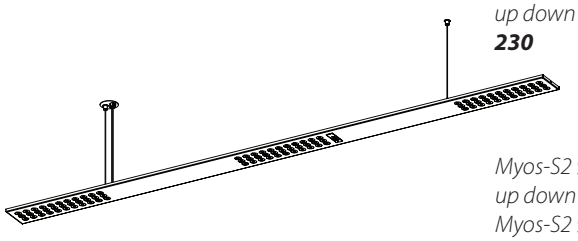

Myos-S2 90x1710 pendant multioptic up down white
Myos-S2 90x1710 pendant multioptic up down black
232

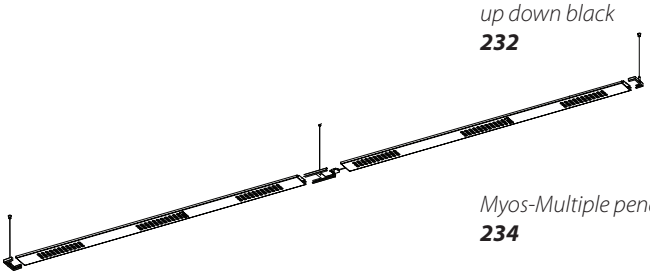

Myos-Multiple pendant
234

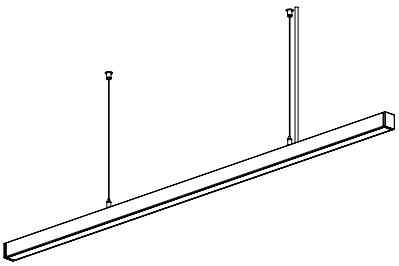

Lightscape-S prismatic 1500
236

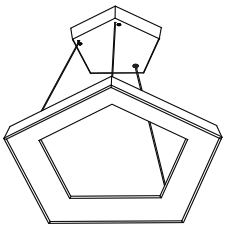

Pentagon
238

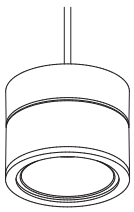

Meson pro-S
240

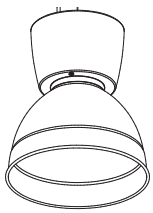

Zen LED
242

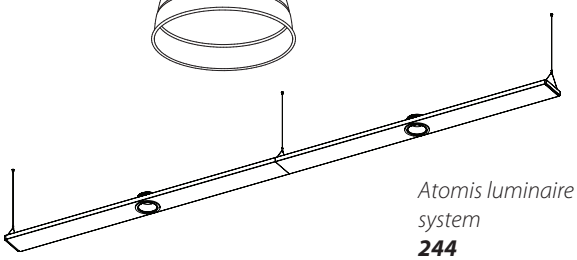

Atomis luminaire suspension system
244

Seats2Meet | office | Tilburg, NL | Architect: Braaksma & Roos Architecten BV | Advisor: Arup
E-Installation: BINX Smartility | photography Atomis

PENDANTS

Pendant luminaires are mainly used in a room with a high ceiling. Design of this fixtures, of course, are very important. In addition, there is a need for luminaires that contribute to energy savings and at the same time provide the correct light level, which meets the office lighting standards. Besides, the user of this office wants to have a benefit from visually comfortable lighting conditions that help them perform better. Atomis has developed a number of attractively designed (pendant)luminaires that meet all these requirements.

Pendelarmaturen worden met name toegepast in een ruimte met een hoog plafond. Hier speelt de vormgeving vanzelfsprekend een zeer belangrijke rol. Daarnaast is er behoefte aan armaturen die bijdragen aan energiebesparing en tegelijk het juiste lichtniveau te leveren, die voldoet aan de kantoorverlichtingsnormen. Daarbij is de gebruiker van het kantoor gebaat bij visueel comfortabele verlichtingsomstandigheden die hen helpen beter te presteren. Atomis ontwikkelde een aantal aantrekkelijk ontworpen (pendel)armaturen die aan al deze eisen voldoen.

Herman de Groot | office | Amersfoort, NL | consultancy: Herman de Groot ingenieurs | product: Myos-Multiple pendant | photography: Atomis

FUSION-S

FUSION S1 180X1200 WHITE
FUSION S1 180X1200 BLACK

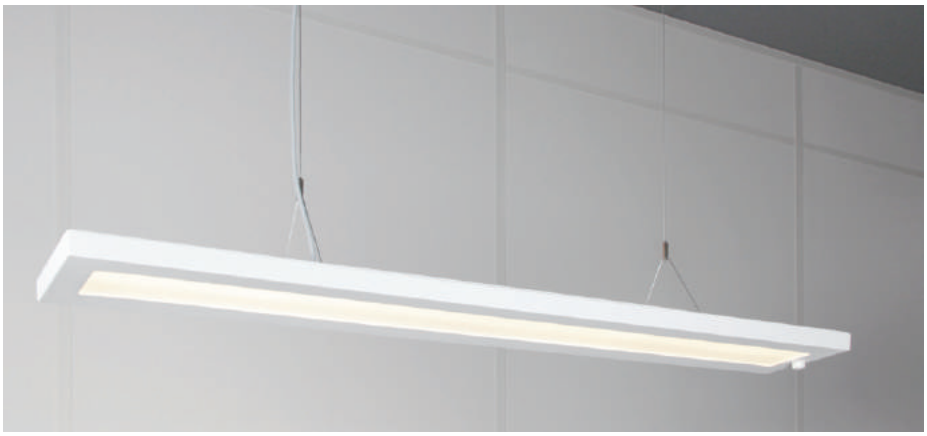

Fusion-S1 is a pendant luminaire for elegant and effective task lighting in workspaces. The LED luminaire is developed as an alternative for T8 and T5 line fluorescent luminaires to apply in both refurbishment and new building projects. LED lighting provides advantages like excellent dimming, long lifecycle and maintenance free use. With the use of an ambient light sensor energy savings up to 85% can be achieved.

The luminaires are made of a slim metal housing finished in matt white powder coating. The pendant luminaires are fitted with a simple yet elegant wire suspension system that facilitates fine adjustment of individual luminaires. An integrated daylight dimming sensor is available. The luminaires are manufactured and assembled in the Netherlands. Fusion-S1 is equipped with a low-glare microprismatic lens (UGR< 19). As a result the luminaires are highly suitable for the use in offices, schools and care centres.

Fusion-S1 Tunable White

Fusion-S1 Tunable White features a new and innovative way to create any colour tone from comfortable warm white of 2700K to a clear pure white of 6500K. Depending on the application the user can adjust the colour temperature of the illumination in order to stimulate the human behaviour or well-being in retail, schools, offices, health or elderly care. In retail areas – food or fashion – colour temperature can be controlled depending of the product that is illuminated, the products' colour, the season or time of the day.

FUSION-S

THE SPECIFICATION SHEET OF
THIS PRODUCT IS AVAILABLE ON
OUR WEBSITE: WWW.ATOMIS.NL

Fusion-S1 *is een pendelarmatuur voor een elegante en effectieve taakverlichting voor werkplekken. Het led-armatuur is ontwikkeld als alternatief voor T8 en T5 fluorescentiearmaturen in renovatie- en nieuwbouw projecten. Daarbij komen alle voordelen van ledverlichting waaronder de uitstekende dimbaarheid, lange levensduur en het onderhoudsvrije karakter. Met de beschikbare daglichtregeling is een totale energiebesparing tot zelfs 85% mogelijk.*

De armaturen zijn gemaakt van vlakke stalen behuizing die in mat wit gefinisht is. Een elegant staaldraad-ophangsysteem maakt een eenvoudige afstelling van de individuele armaturen mogelijk. Een uitvoering met geïntegreerde daglicht dimming sensor is beschikbaar. De armaturen worden volledig in Nederland gefabriceerd en geassembleerd. Fusion-S1 is uitgerust met een micro-prismatische lens met een lage oppervlakteluminantie (UGR<19). De armaturen zijn hierdoor uitermate geschikt voor toepassingen in bijvoorbeeld kantooromgevingen, scholen en zorginstellingen.

Fusion-S1 Tunable White
Fusion-S1 Tunable White biedt een nieuwe en innovatieve manier om elke lichtkleur te realiseren van comfortabel warm wit 2700K tot helder puur wit van 6500K. Afhankelijk van het project kan de gebruiker de kleurtemperatuur van de verlichting instellen om daarmee het menselijk gedrag of welbehagen op een positieve manier te beïnvloeden in projecten als retail, scholen, kantoren of (ouderen) zorg. In verkoopruimtes, zoals food of fashion, kan de kleurtemperatuur worden geregeld afhankelijk van het product dat wordt verlicht, de kleur van het poduct, het seizoen of de tijd van de dag.

Design: Philip Feenstra, 2014

Fusion S1 180x1200 white
Fusion S1 180x1200 black

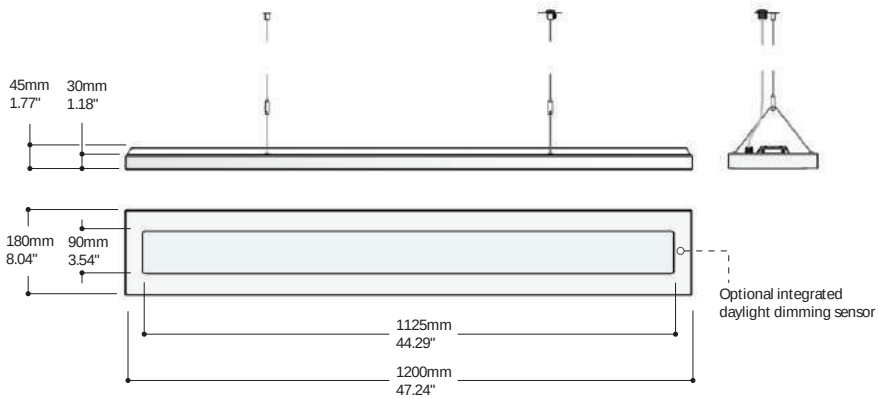

UGR
19

FUSION-S

FUSION S2 80X1200 WHITE
FUSION S2 80X1200 BLACK

Fusion-S2 is an 80mm wide LED pendant luminaire for elegant and effective task lighting for workplaces with high light levels. A steel wire suspension system allows easy adjustment of the individual luminaires. The optics of the Fusion-S2 are equipped with a micro-prismatic lens with a low surface luminance (UGR <19), which provides even and comfortable task lighting. The luminaires are therefore extremely suitable for applications in, for example, office environments, schools and healthcare institutions.
The Fusion S2 is made of steel with a matte white or matte black powder coating. The driver - switchable as standard or optionally DALI dimmable - is integrated in the luminaire. Fusion is also available in recessed and surface-mounted versions and with a track adapter for use on 3-phase track.

Fusion-S2 *is een 80mm breed LED-pendelarmatuur voor een elegante en effectieve taakverlichting voor werkplekken met hoge lichtniveaus. Een staaldraad-ophangsysteem maakt een eenvoudige afstelling van de individuele armaturen mogelijk. De optiek van de Fusion-S2 is uitgerust met een micro-prismatische lens met een lage oppervlakteluminantie (UGR<19) wat zorgt voor een gelijkmatige en comfortabele taakverlichting . De armaturen zijn hierdoor uitermate geschikt voor toepassingen in bijvoorbeeld kantooromgevingen, scholen en zorginstellingen.*
De Fusion S2 is gemaakt van staal met een mat-witte of mat-zwarte poedercoating. De driver – standaard schakelbaar of als optie DALI dimbaar- is geïntegreerd in het armatuur. Fusion is tevens verkrijgbaar in uitvoeringen voor inbouw- en opbouwmontage en met een trackadapter voor toepassing aan 3-fase rail.

FUSION-S

THE SPECIFICATION SHEET OF
THIS PRODUCT IS AVAILABLE ON
OUR WEBSITE: **WWW.ATOMIS.NL**

Fusion-S2 80x1200 pendant luminaire

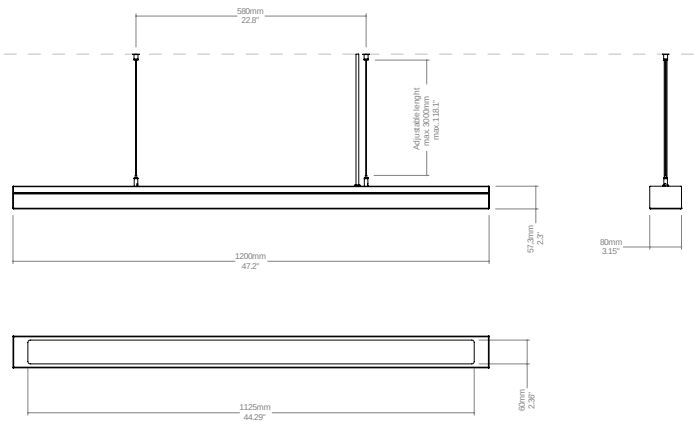

UGR
19

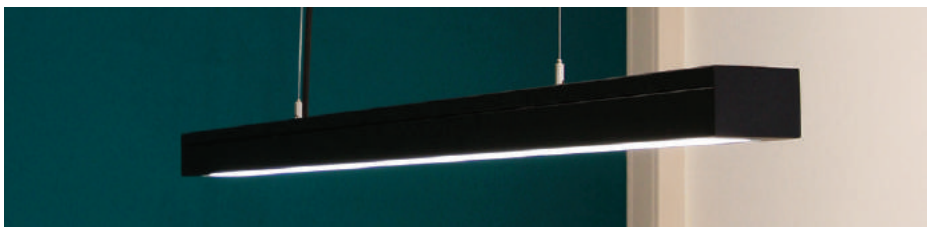

MYOS-S

MYOS-S1 90X1710 PENDANT MULTIOPTIC UP DOWN WHITE
MYOS-S1 90X1710 PENDANT MULTIOPTIC UP DOWN BLACK

Myos-S1 is an innovative pendant luminaire with mid power LED-modules using Multioptic® lens technology. The optical system contains of 5 modules of 33 power LEDs each behind a decorative aperture mask. Three modules are facing downwards for effective illumination of the working area and two modules are facing upwards providing indirect lighting. Each LED is equipped with an individual secondary lens providing a superb light distribution. The ultrathin design of 11mm housing is made of steel which is finished with a matte structure powder coating.

The Multioptic® lens technology produces exceptionally <UGR19 glare free light that illuminates offices, schools, training rooms, sales area's and corridors with excellent energy efficiency in full compliance with the relevant standards. Myos-S1 pendant luminaire is the ultimate convenient illumination for complete offices and individual workstations as an alternative to T5 fluorescent lighting.

Daylight-dependent regulation and presence-dependent light control with DALI interface enables even more efficient use of energy. A sensor combining these functions can be mounted into the luminaires.

Design: Philip Feenstra 2016

Myos-S1 is een innovatief pendelarmatuur met mid power LED-modules voorzien van Multioptic® lenstechnologie. Het optische systeem bestaat uit 5 modules met elk 33 mid power LEDs geplaatst achter een decoratief afschermingsmasker. Drie modules zijn naar beneden gericht voor een effectieve verlichting van de werkplek en twee modules zijn omhoog gericht voor het creëren van een indirect lichtaandeel. Elke LED is voorzien van een individuele secundaire lens voor een optimale lichtverdeling. De ultra dunne behuizing van 11mm is vervaardigd van staal met een finish van matte structuur poedercoating.

De Multioptic® lenstechnologie produceert <UGR19 verblindings-vrij licht dat kantoren, scholen, verkoopruimtes en gangen verlicht met een uitstekende energie-efficiëntie en volledige overeenstemming met de geldende normen. Myos-S1 pendelarmatuur is de ultieme efficiënte verlichtingsoplossing voor complete kantoren en individuele werkplekken als alternatief voor T5 fluorescentiearmaturen.

Daglichtafhankelijke lichtregeling en aanwezigheid-detectie met DALI-interface maakt een nog efficiënter gebruik van energie mogelijk. Een sensor met een combinatie van deze functies kan worden gemonteerd in de armaturen.

MYOS-S

THE SPECIFICATION SHEET OF
THIS PRODUCT IS AVAILABLE ON
OUR WEBSITE: **WWW.ATOMIS.NL**

Myos-S1 90x1710 pendant multioptic up down white
Myos-S1 90x1710 pendant multioptic up down black

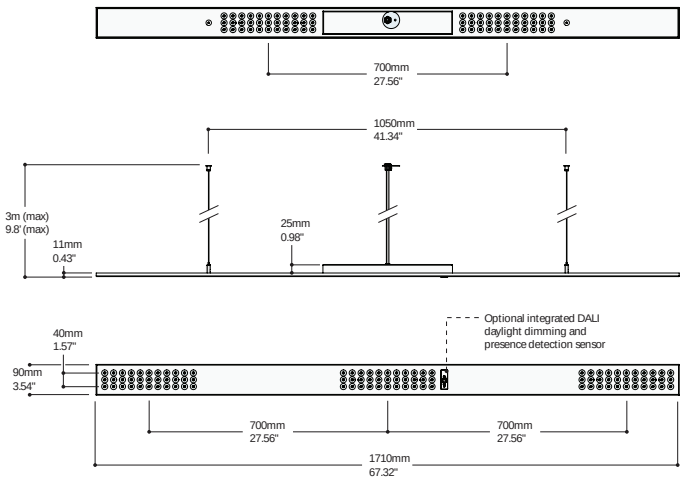

UGR
19

Huisman & Van Muijen | Office | 's-Hertogenbosch, NL | architect: M+R interior architecture | installation: ETB van Keulen Nuenen
Product: Myos-S1 | photography: Atomis

MYOS-S

MYOS-S2 90X1710 PENDANT MULTIOPTIC UP DOWN WHITE
MYOS-S2 90X1710 PENDANT MULTIOPTIC UP DOWN BLACK

Myos-S2 is an innovative pendant luminaire with mid power LED-modules using Multioptic® lens technology. The optical system contains of 5 modules of 33 power LEDs each behind a decorative aperture mask. Three modules are facing downwards for effective illumination of the working area and two modules are facing upwards providing indirect lighting. Each LED is equipped with an individual secondary lens providing a superb light distribution. The ultrathin design of 11mm housing is made of steel which is finished with a matte structure powder coating.

The Multioptic® lens technology produces exceptionally <UGR19 glare free light that illuminates offices, schools, training rooms, sales area's and corridors with excellent energy efficiency in full compliance with the relevant standards.

Myos-S2 multioptic pendant is the same as the Myos S1, but without the driver housing on the fixture. The driver must be placed above the false ceiling, or you can choose for the optional ceiling console with integrated driver. Since this fixture has a height of only 11mm, it is not possible to integrate a daylight dimming sensor in the fixture.

Myos-S2 *is een innovatief pendelarmatuur met mid power LED-modules voorzien van Multioptic® lenstechnologie. Het optische systeem bestaat uit 5 modules met elk 33 mid power LEDs geplaatst achter een decoratief afschermingsmasker. Drie modules zijn naar beneden gericht voor een effectieve verlichting van de werkplek en twee modules zijn omhoog gericht voor het creëren van een indirect lichtaandeel. Elke LED is voorzien van een individuele secundaire lens voor een optimale lichtverdeling. De ultra dunne behuizing van 11mm is vervaardigd van staal met een finish van matte structuur poedercoating.*

De Multioptic® lenstechnologie produceert <UGR19 verblindings-vrij licht dat kantoren, scholen, verkoopruimtes en gangen verlicht met een uitstekende energie-efficiëntie en volledige overeenstemming met de geldende normen.

Myos-S2 multioptic pendel is gelijk aan de Myos S1, echter zonder de driverbehuizing op het armatuur. De driver dient boven het (systeem)plafond te worden geplaatst, of er kan gekozen worden voor de optionele plafondconsole met geïntegreerde driver. Aangezien dit armatuur een hoogte heeft van slechts 11mm, is het integreren van een daglichtsensor in het armatuur hier niet mogelijk.

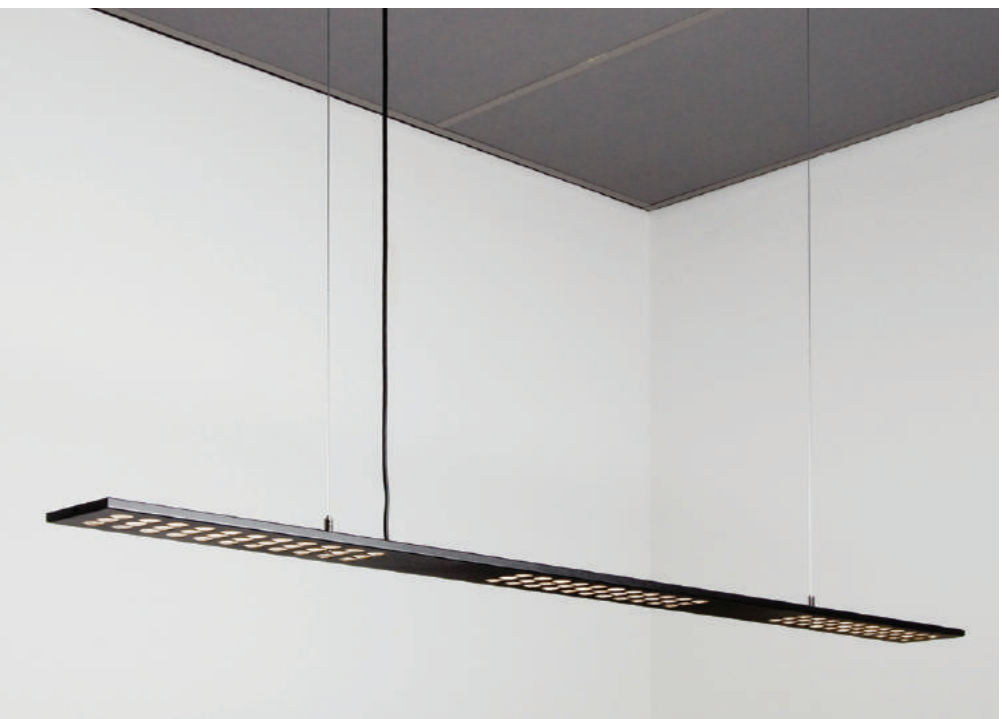

MYOS-S

THE SPECIFICATION SHEET OF
THIS PRODUCT IS AVAILABLE ON
OUR WEBSITE: **WWW.ATOMIS.NL**

Myos-S2 90x1710 pendant multioptic up down

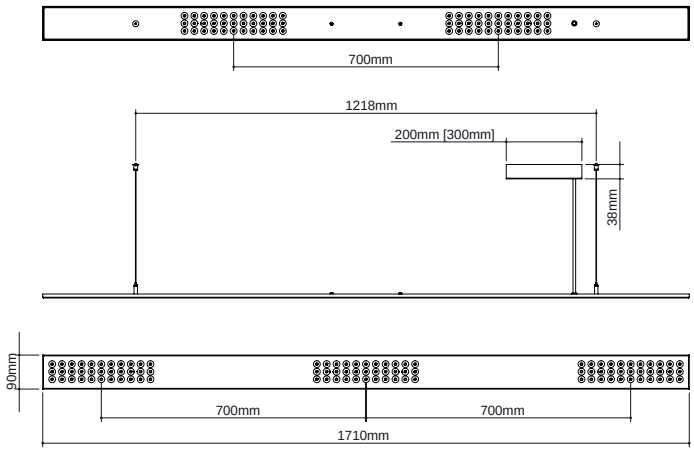

UGR
19

Seats2Meet | office | Tilburg, NL | Architect: Braaksma & Roos Architecten BV | Advisor: Arup | E-Installation: BINX Smartility photography Atomis

MYOS-MULTIPLE

MYOS-MULTIPLE PENDANT

Myos Multiple, a modular suspension lighting system consists of pendant mounted luminaire units that can be connected to a lighting system with a straight or angular connection joiners. An easy to install plug in system interconnects each unit electrically. Straight, L-shaped and rectangular configurations can be created to fit the system in any interior space. Especially for rooms with high and concrete ceilings Myos Multiple is a highly aesthetic and ideal lighting solution. Each unit contains three LED light sources with 33 LEDs each. The Multioptic® lens technology produces exceptionally <UGR19 low-glare illumination. The luminaires, connecting joiners and end caps are made of matt white (RAL9016) structure powder coated steel. Myos Multiple is suitable for offices, schools, training rooms, sales area's and corridors with excellent energy efficiency in full compliance with the relevant standards. The luminaire has an integrated LEDdriver and facilitates space for an optional one hour emergency lighting unit. Combined daylight and presence detection control with DALI interface enables even more efficient use of energy.
A sensor combining these functions can be mounted into the luminaires.

Myos Multiple *is een modulair pendelsysteem wat bestaat uit individuele armaturen die door middel van rechte- en hoekverbindingen onderling aaneengeschakeld kunnen worden tot een totaal verlichtingssysteem. Een stekersysteem maakt hierbij eenvoudig de elektrische verbinding mogelijk. Rechte, L-vormige en rechthoekige configuraties kunnen gecreëerd worden om het systeem in elke ruimteinpasbaar te maken. Met name bij hoge ruimtes en ruimtes met betonnen plafonds is Myos Multiple een ideale en esthetische lichtoplossing. Elke unit beschikt over drie LED lichtbronnen met ieder 33 LEDs. Door middel van de Multioptic® lenstechnologie wordt een uitzonderlijk goede afscherming tegen verblinding (UGR<19) verkregen. De armaturen, koppelstukken en eindkappen zijn gemaakt van mat witte (RAL9016) structuur gepoedercoat staal. Myos Multiple is geschikt voor kantoren, scholen, trainingscentra, verkoopruimtes en verkeersruimtes met een gunstige energie-efficiëntie volledig in overeenstemming met de geldende normen. Het armatuur beschikt over een ingebouwde LEDdriver en heeft tevens ruimte voor een optionele één uur autonome noodstroomvoorziening. Een gecombineerde daglichtsensor en aanwezigheidstetectie met DALI maakt een nog efficiënter energiegebruik mogelijk. Een sensor met deze gecombineerde functies kan ingebouwd worden in het armatuur.*

Herman de Groot | office | Amersfoort, NL | consultancy: Herman de Groot Ingenieurs | product: Myos-Multiple pendant
photography: Atomis

MYOS-MULTIPLE

THE SPECIFICATION SHEET OF
THIS PRODUCT IS AVAILABLE ON
OUR WEBSITE: **WWW.ATOMIS.NL**

Myos-S multiple pendant

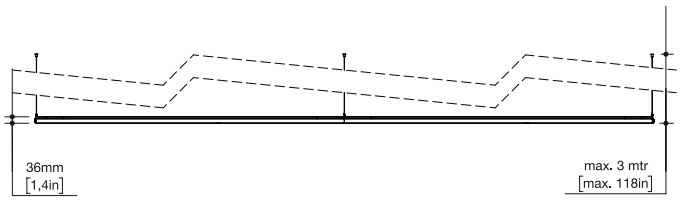

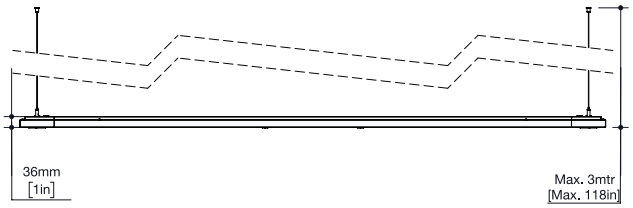

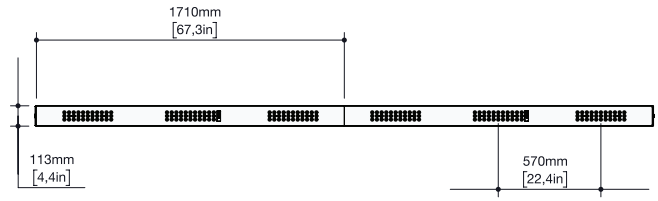

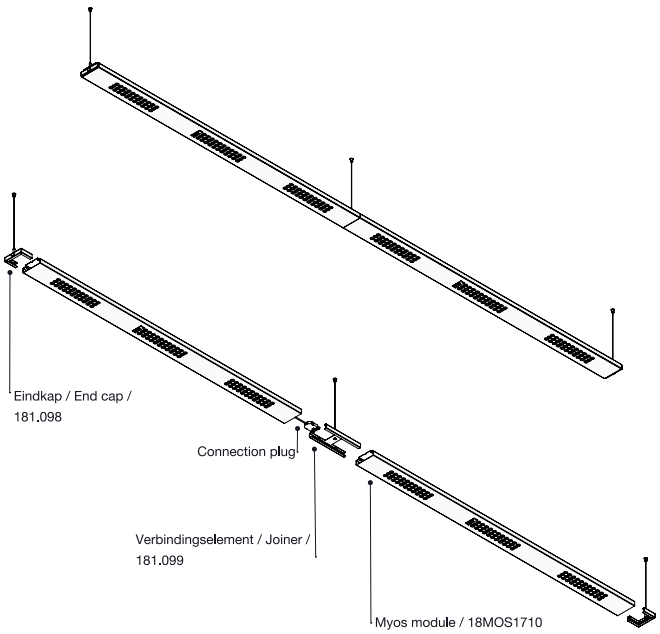

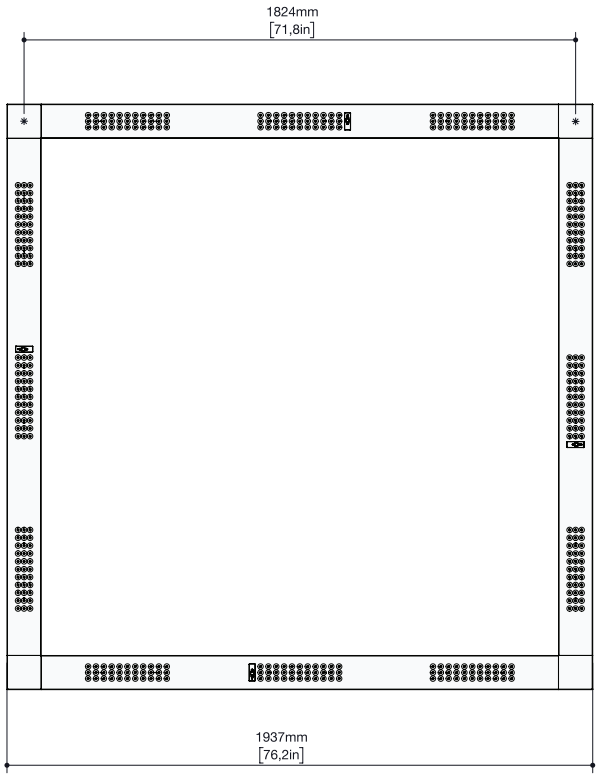

LIGHTSCAPE-S

LIGHTSCAPE-S PRISMATIC 1500

Lightscape-S Prismatic is a narrow linear pendant luminaire of 30mm wide, equipped with a micro-prismatic lens with a low surface luminance (UGR <19). The slender design has a minimalist character. The light surface with a prismatic cover over the entire length of the luminaire provides uniform and comfortable illumination and is suitable for use in offices. Lightscape-S comes standard with a 3 meter connection cable and a steel wire suspension set. The driver must be placed above the (system) ceiling.

Lightscape-S Prismatic is een smal lijnvormig pendel armatuur van 30mm breed, uitgerust met een micro-prismatische lens met een lage oppervlakteluminantie (UGR<19). De ranke vormgeving heeft een minimalistisch karakter. Het lichtoppervlak met een prismatische afscherming over de gehele lengte van het armatuur zorgt voor een gelijkmatige en comfortabele verlichting en is geschikt voor toepassing in kantoren. Lightscape-S wordt standaard geleverd met 3 meter aansluitsnoer en een staaldraad ophangset. De driver dient boven het (systeem) plafond te worden geplaatst.

LIGHTSCAPE-S

THE SPECIFICATION SHEET OF
THIS PRODUCT IS AVAILABLE ON
OUR WEBSITE: **WWW.ATOMIS.NL**

Lightscape-S prismatic 1500

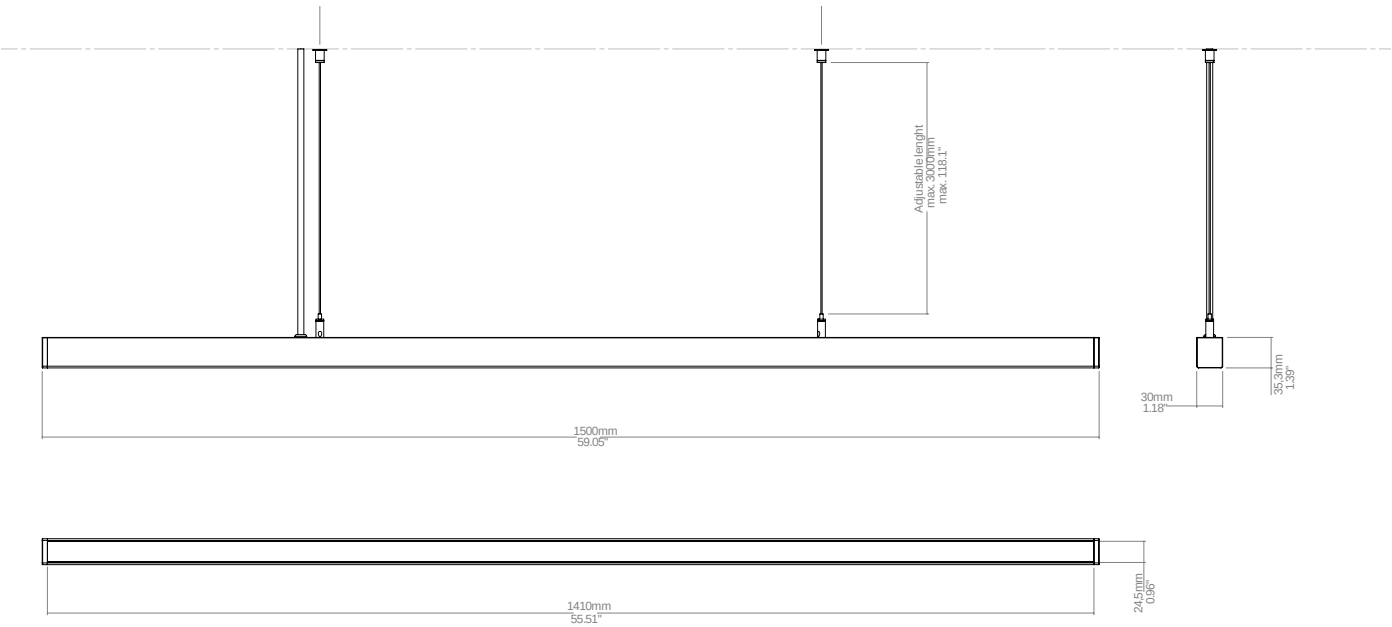

PENTAGON

PENTAGON

An equilateral pentagonal pendant luminaire with a LED module integrated in each segment shielded by an opal diffuser. The luminaire housing is decoratively powder coated in matte white. The attachment to ceilings consists of two steel cables and a power supply cord, which can be shortened on site. The decorative pentagon-shape enables interesting configurations if multiple fixtures are combined in a space. Pentagon pendant is not only suitable for decorative applications, but also just as effective downlighting.
The luminous flux of more than 5000lm makes the luminaire can be used in an atrium, high halls, lobbies, reception areas, etc. The luminaire comes standard with 1-10V dimmable driver. Other dimming systems such as DALI and wireless control systems, are available on request.

Een gelijkzijdig vijfhoekig pendelarmatuur met in elke zijde een ingebouwde LED module, afgeschermd door een opalen diffuser. Het armatuurhuis is decoratief mat wit gepoedercoat. Het armatuur wordt bevestigd aan twee staalkabels en een voedingssnoer, welke op locatie op maat kunnen worden gemaakt. De decoratieve vijfhoek-vorm maakt interessante configuraties mogelijk wanneer meerdere armaturen in een ruimte worden gecombineerd. Pentagon is niet alleen geschikt voor decoratieve toepassingen, maar ook voor functionele effectieve downlightfunctie. De lichtstroom van meer dan 5000lm maakt het armatuur inzetbaar in een atrium, hoge ruimtes, hallen, receptieruimtes, enz. Het armatuur wordt standaard met een 1-10V dimbare driver geleverd. Andere dimsturingen zoals DALI en draadloze bedieningen, zijn leverbaar op aanvraag.

Design: Philip Feenstra, 2015

PENTAGON

THE SPECIFICATION SHEET OF
THIS PRODUCT IS AVAILABLE ON
OUR WEBSITE: **WWW.ATOMIS.NL**

Pentagon

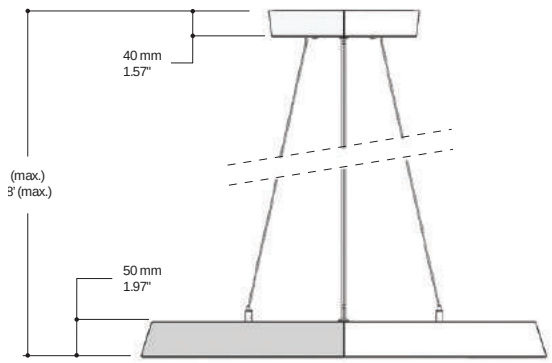

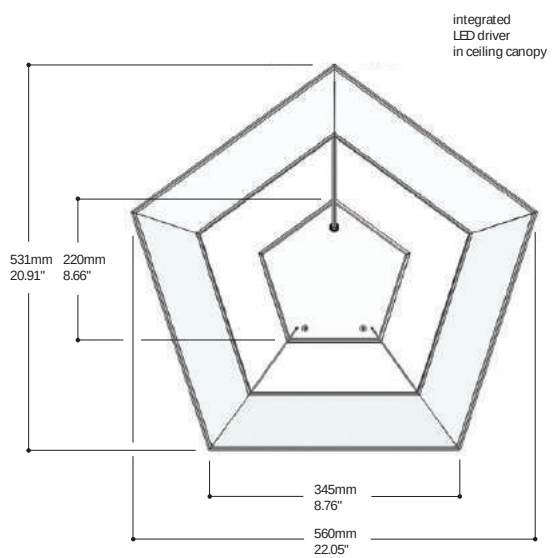

MESON PRO-S

MESON PRO 190-S

Meson Pro 190-S is a range of pendant LED downlights equipped with a glare-reducing reflector and a satinized diffuser. The innovative design of LED array, mixing chamber, reflector and diffuser forms an optical system with high system efficacy and excellent visual comfort. Meson Pro 190-S has a highly effective Light Output Ratio (LOR) better than 84% and an Unified Glare Rating (UGR) between 17 and 19 depending on the luminaire flux. The lamp source used is a LED array with an excellent colour rendering index. The housing is finished with a matt white paint.

Meson Pro 190-S *is een reeks efficiënte LED pendelarmaturen voorzien van een low-glare reflector en een gesatineerde diffuser. Het innovatieve ontwerp van LED array, licht-mengkamer, reflector en diffuser vormt een optiek met een hoge systeem-efficiëntie en een uitstekend visueel comfort. Meson Pro 190-S heeft een zeer hoog armatuur rendement (LOR) van meer dan 84% en een "Unified Glare Rating" (UGR) van tussen de 17 en 19, afhankelijk van het armatuurflux. De lichtbron is een LED met een uitstekende kleurweergaveindex. De behuizing is gefinished met een mat-witte lak.*

Design: Philip Feenstra, 2013

Filelinx | office | Zoetermeer, NL | installation: Klik Electro en klimaattechniek. product: Meson pro-S | photography: Atomis

MESON PRO-S

THE SPECIFICATION SHEET OF
THIS PRODUCT IS AVAILABLE ON
OUR WEBSITE: **WWW.ATOMIS.NL**

Meson pro 190-S

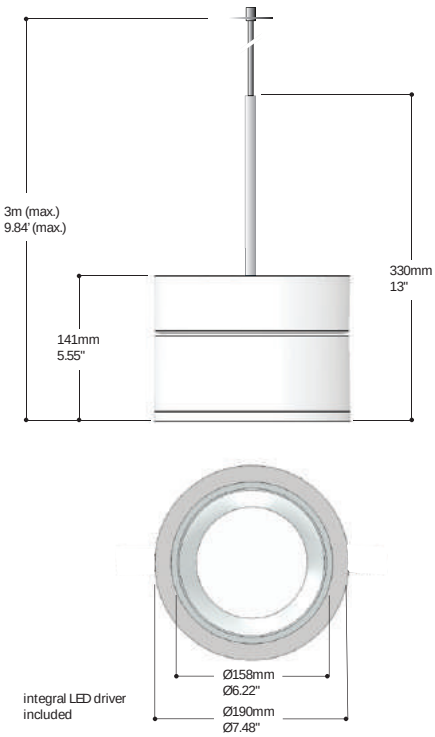

UGR
19

ZEN

ZEN ALU 300
ZEN PRISMA 300

Above: *Koole | office | Vijfhuizen, NL*
product: Zen LED | photography: Atomis

Left: *Rijnlandhuis Jutfaseweg | office | Utrecht, NL | Installation: Kronenburggroup | product: Zen LED | photography: John Dijkgraaf*

ZEN

THE SPECIFICATION SHEET OF
THIS PRODUCT IS AVAILABLE ON
OUR WEBSITE: **WWW.ATOMIS.NL**

Zen is a pendant LED luminaire with an aluminium reflector or an acrylic prismatic refractor.
The luminaire is equipped with a high performance power LED. The housing contains an efficient electronic driver with power factor correction.
The LED delivers warm white light with an excellent colour rendering index. The Zen housing and aluminium reflector are finished in matt white paint.
The luminaire is attached to the ceiling using a single steel cable and a mains lead.

Zen *is een pendelarmatuur met een witgelakte aluminium reflector of een acrylaat prisma refractor. Het armatuur is voorzien van een efficiënte power LED. In de behuizing is een electronische driver ingebouwd met de juiste powerfactor correctie.*
De LED levert warm, wit licht met een uitstekende kleurweergave index. De behuizing en de reflector van Zen is van wit gelakt aluminium.
Het armatuur wordt bevestigd met een enkele 3 meter staalkabel en is voorzien van een aansluitsnoer.

Design: Philip Feenstra, 2010

Zen alu 300

Zen prisma 300

Theater de Kampagne | Theater | Den Helder, NL
installation: Kropman installatietechniek
product: Zen LED | photography: Allard van der Hoek

SUSPENSION SYSTEM

ATOMIS LUMINAIRE SUSPENSION SYSTEM

Atomis luminaire suspension system is the right solution for applications where no false ceiling exists. The open structure with a hole size of Ø170mm are suitable for Meson round 190 or Meson pro recessed downlights. The structure may contain the LED drivers, mains and data cables. The steel profiles, 220mm wide, 38mm high, 2400mm long, are finished in RAL9016 matt white. The profiles can be connected with a joiner and are sealed with a endcap. The joiner and the endcap include a 3m steel cable attachment.

Atomis luminaire suspension system *is dé oplossing voor projecten waar geen systeemplafonds aanwezig zijn. De open profielstructuur met een gatmaat van Ø170mm is geschikt om Meson round 190 of Meson pro 190 inbouw te monteren en kan LED drivers en kabels voor netspanning en data bevatten. De stalen profielen zijn 220mm breed, 38mm hoog, 2400mm lang en zijn gefinished in RAL9016 mat wit. Deze profielen kunnen worden verbonden met een joiner en worden afgedicht met een endcap. De joiner en de endcap zijn tevens voorzien van een 3m staalkabelbevestiging.*

Dunea Scheveningen | office | Scheveningen, NL
architect: Zenber interieurarchitectuur BNI, Eric Wezenberg, Edwin Kamphorst | consultancy: Gerard Nijmeijer, Valstar Simonis
installation: Pruisken Elektrotechniek | product: Meson pro 190 / Luminaire suspension system | photography: Atomis

SUSPENSION SYSTEM

THE SPECIFICATION SHEET OF
THIS PRODUCT IS AVAILABLE ON
OUR WEBSITE: **WWW.ATOMIS.NL**

Atomis luminaire suspension system

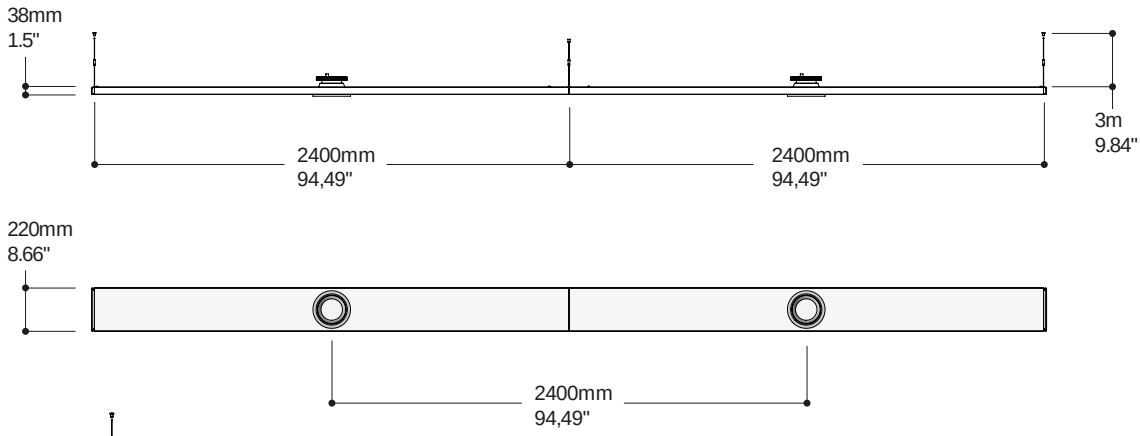

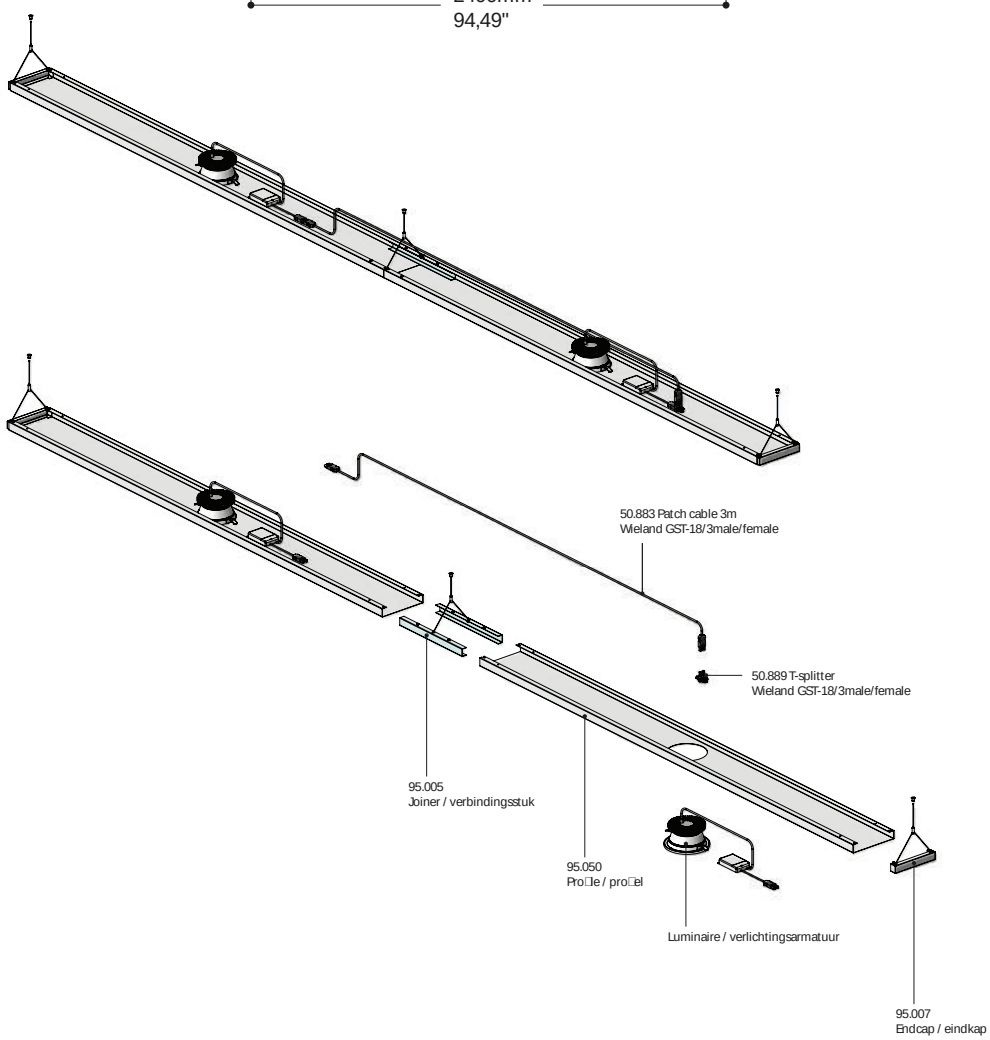

Above: *Herman de Groot | office | Amersfoort, NL | consultancy: Herman de Groot Ingenieurs | product: Myos-Multiple pendant | photography: Atomis*

Right: *Filelinx | office | Zoetermeer, NL | installation: Klik Electro en klimaattechniek. product: Meson pro-S | photography: Atomis*

Seats2Meet | office | Tilburg, NL | Architect: Braaksma & Roos Architecten BV | Advisor: Arup | E-Installation: BINX Smartility | photography Atomis

Above: *Huisman & Van Muijen | Office | 's-Hertogenbosch, NL | architect: M+R interior architecture | installation: ETB van Keulen Nuenen| Product: Myos-S1 | photography: Atomis*
Left: *Seats2Meet | office | Tilburg, NL | Architect: Braaksma & Roos Architecten BV | Advisor: Arup | E-Installation: BINX Smartility | photography Atomis*

Legend

Recessed Modules | Bandraster ceiling
Climate ceiling | Recessed Downlights

Spotlights

Surface mounted

Wall mounted

Track luminaires

Pendants

Atomis B.V.
Jadelaan 33,
2132 XX Hoofddorp,
The Netherlands

T *+31 (0)23 554 09 20*
W *www.atomis.nl*
E *info@atomis.nl*

Atomis B.V., Januari 2021
© All rights reserved.

All information in this catalogue is non-binding, supersedes all previous information. Atomis has the right to change the technical product specifications at any time without prior notice. Atomis terms and conditions are applicable at all times.
No part of this catalogue may be reproduced without written authorisation from Atomis.